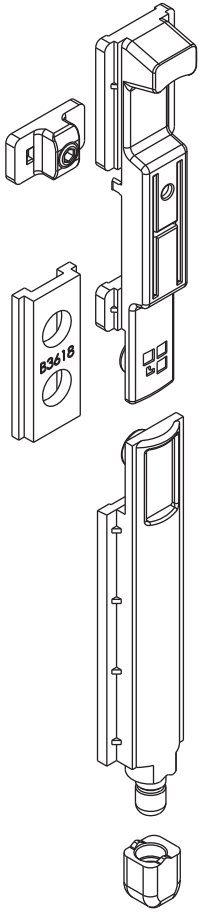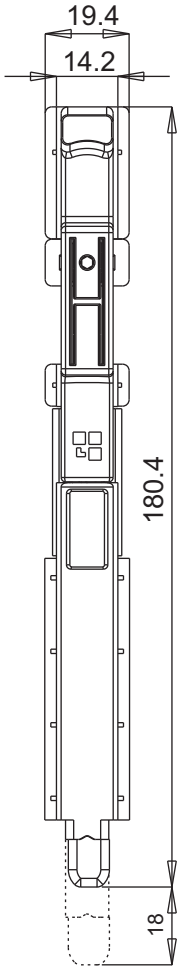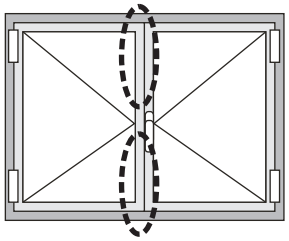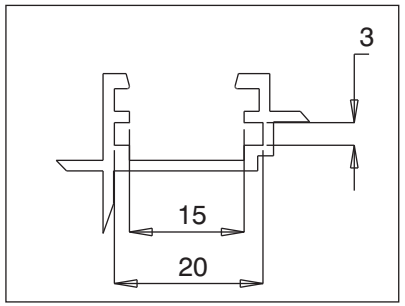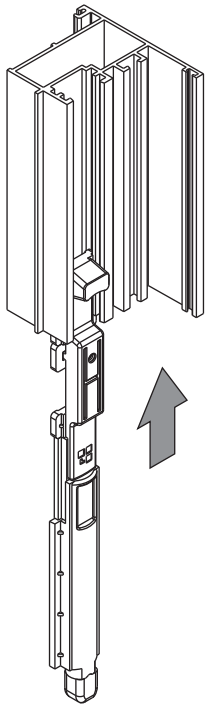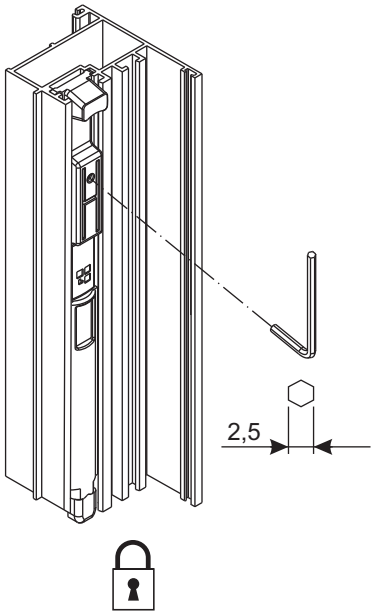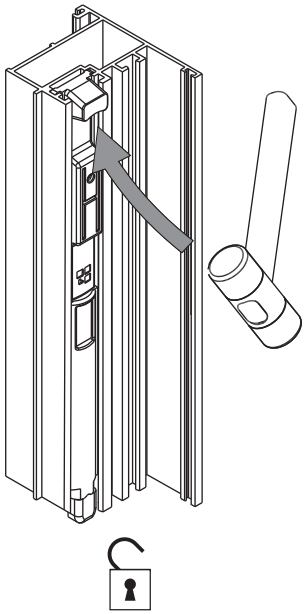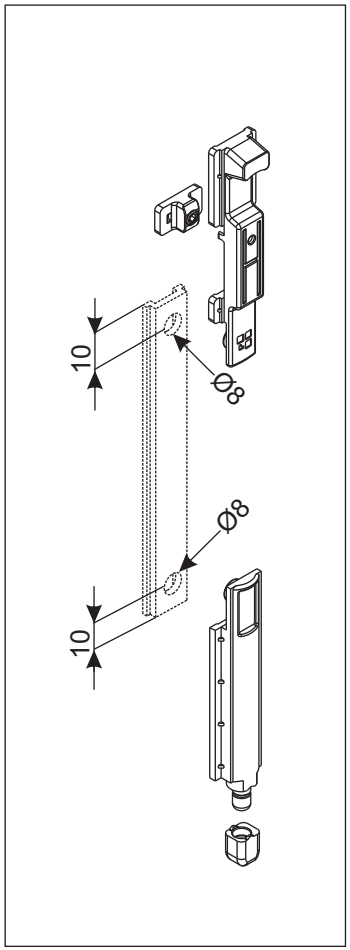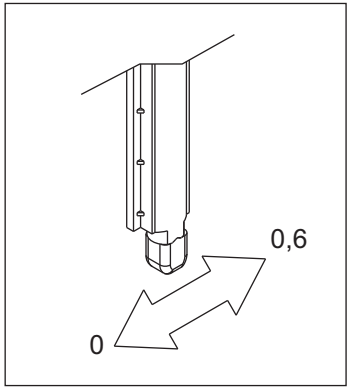B90370000QN/10-2015