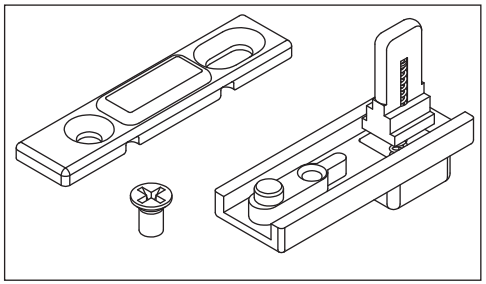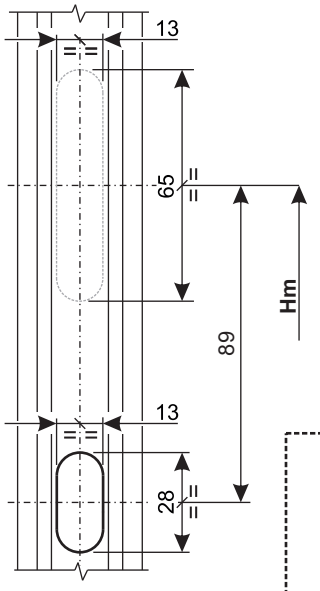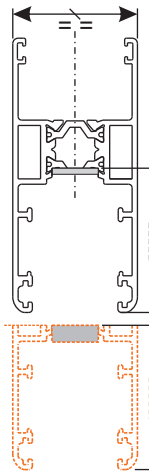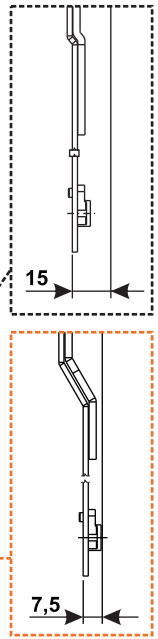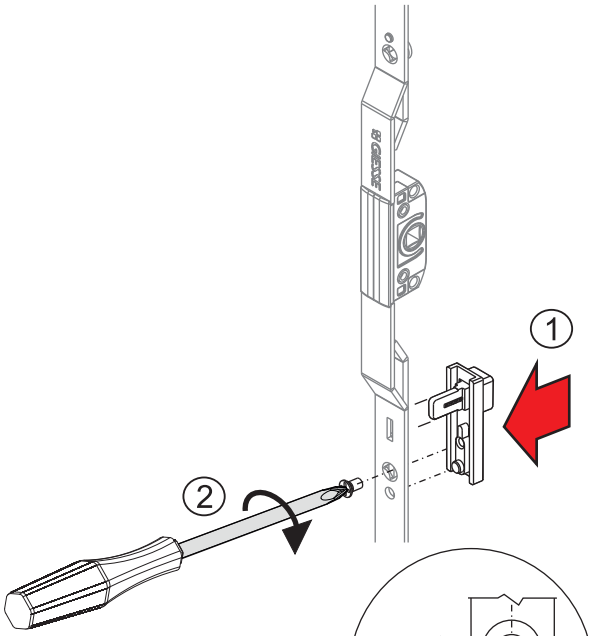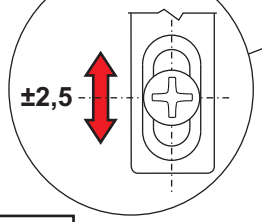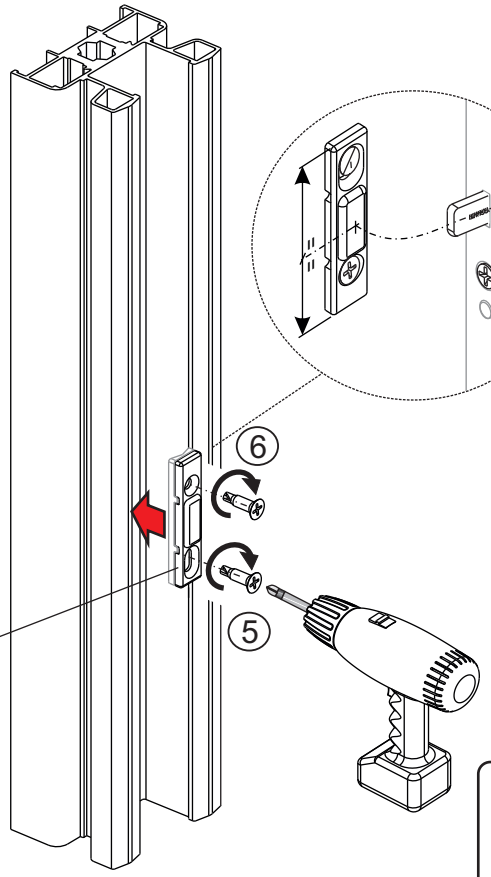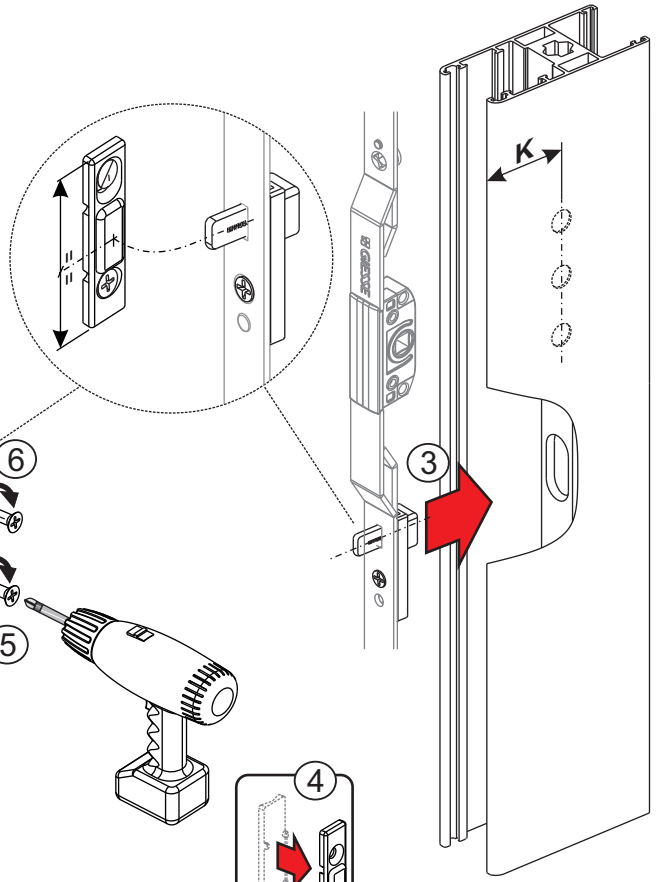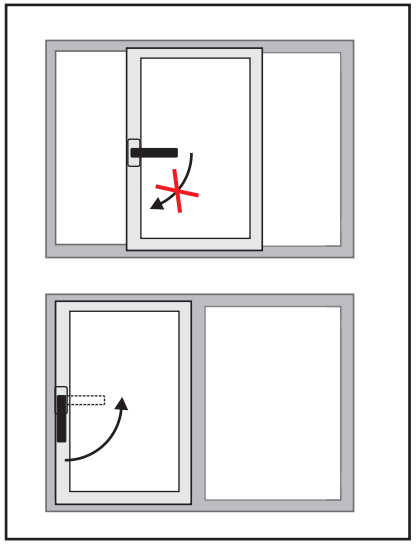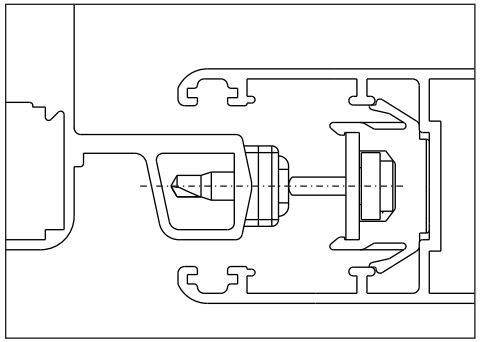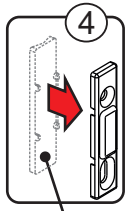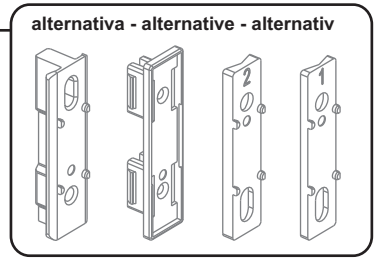I0420001/03-2023