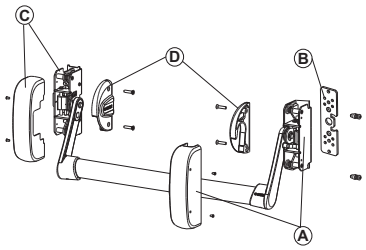

AP001 HOCH-TIEF

Funktion
Panikstange in Ausführung PUSH BAR.

Technisches On-line-Datenblatt

Technische Merkmale
Der Griff AP001 in der Hoch-Tief-Ausführung besteht aus:
• Rechts und links verwendbares Getriebe (A) ohne Seitenschnapper, kombinierbar mit Zusatzverschlüssen und entsprechender Getriebeabdeckung
• die Unterlegplatte (B) für Hauptgetriebe
• das rechts und links verwendbare Sekundärgetriebe (C) ist mit einer entsprechenden Getriebe-Schutzabdeckung ausgestattet.
• die Bügelsperrblöcke rechts und links (D)
Der Griff AP001 hoch-tief wird mit den Zusatzverschlüssen kombiniert.
AP001 eignet sich für Brandschutztüren, wenn der Einsatz in Kombination mit den für diese Anwendung vorgesehenen spezifischen Zusatzverschlüssen erfolgt

Werkstoffe
Beschläge aus verzinktem Stahl
Getriebe-Schutzabdeckung aus lackiertem Stahl
Bügel und Bügelsperrblöcke aus Zamak
Unterlegplatte aus verzinktem Stahl
Befestigungsschrauben und -gewindestifte aus verzinktem Stahl

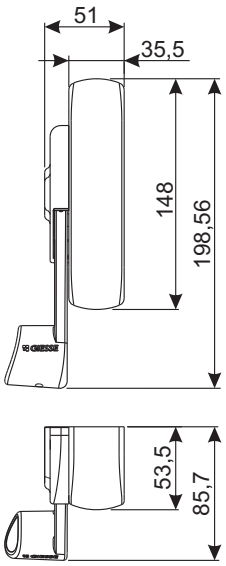

Standard-Ausführung

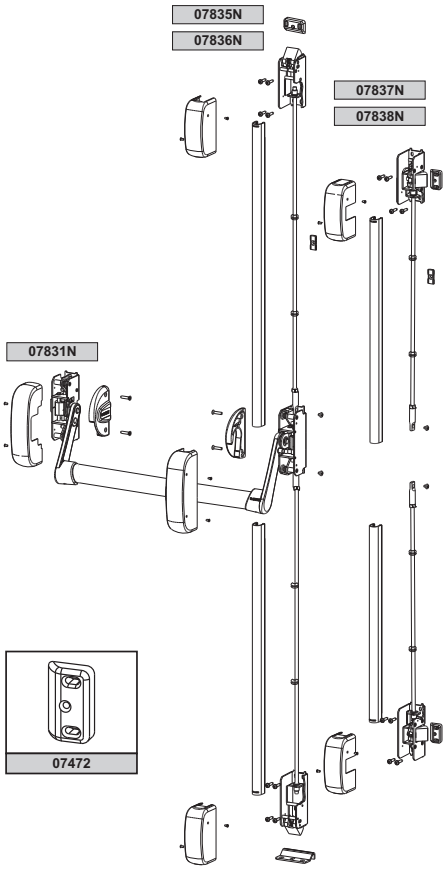

Ausführung Brandschutztür

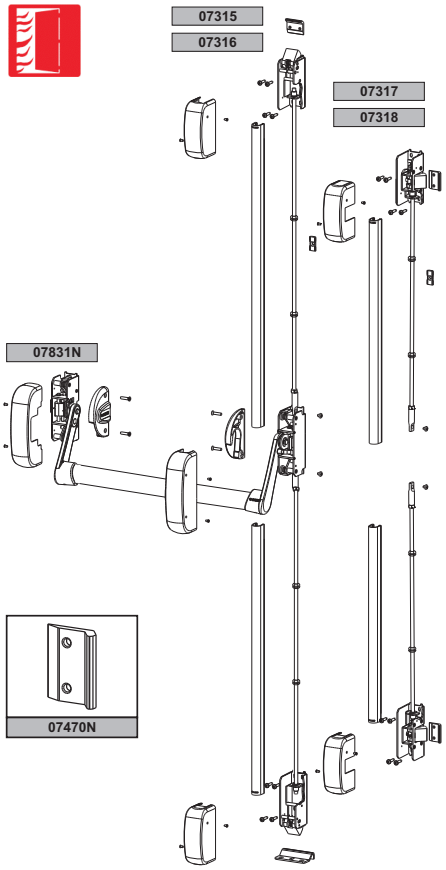

Art. Nr.	Einzelteilbezeichnung	Anmerkung	Basis Neutral	Eloxiertes Elox	Lackiert	Trend/Gold Messing	Stücke pro Schachtel
07831N	PANIKSTANGE AP001 F HOCH/TIEF				X		1