ZUSATZSCHERE GS1000-HD

Funktion

Zusatzscheren für das Kipp-Schiebe-System GS1000-HD.

Technische Details

Die Zusatzschere erleichtert durch die verwendete Spezialfeder die Flügelöffnung bei hohen Gewichten.
Das Element wird bei Flügeln mit einem Gewicht von mehr als 160 kg oder bei Gewichten von mehr als 100 kg und einer Flügelprofilbreite von > 75 mm zwischen die zwei Scheren des Beschlagsatzes GS1000-HD montiert.

Werkstoffe

Schere aus Stahl
Gleitschuh aus Stahl und Polyamid

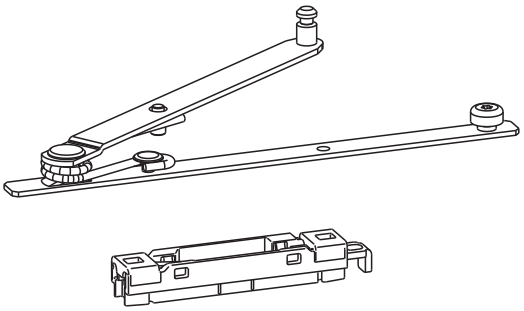

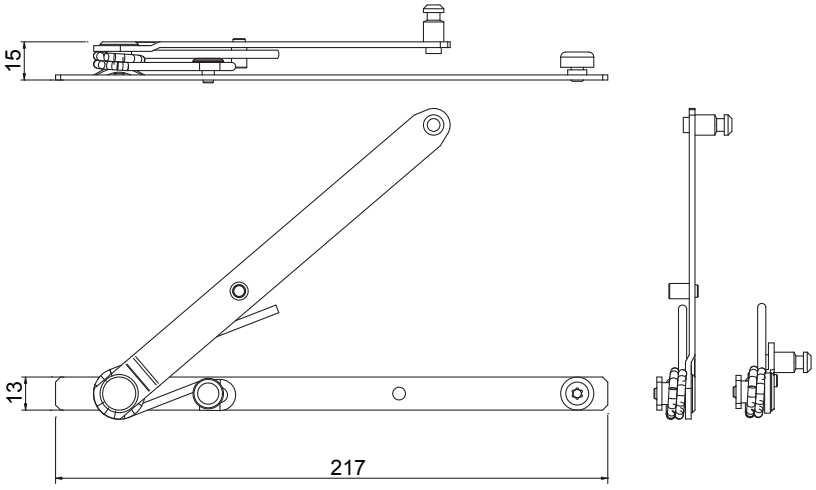

Art. Nr.	Einzelteilbezeichnung	Bereich [mm]	QUERSCHNITT	GS1000-ML	GS1000-HL	GS1000-HD 100	GS1000-HD 160	GS1000-HD 200	Basis Neutral	Eloxiertes Elox	Lackiert	Trend/Gold Messing	Stücke pro Schachtel
09759	ZUSATZSCHERE	-	-	-	-	-	X	X	X				1