AUSSENGRIFFE

Funktion

Der allen Griffen GS AP001 und GS AP002 gemeinsame Außengriff gestattet, den Betätigungsgriff mit dem Zylinder zu sperren und somit die Öffnung von außen.

Technisches On-line-Datenblatt

Technische Merkmale

Außengriff für die Montage auf dem Pfosten oder dem Mittelstreifen der Tür in Verbindung mit den Panikstangen AP001 und AP002.
Lieferbar in Ausführung mit Griff und Türknopf, mit integriertem Halbzylinder 31/10 oder ohne Zylinder.

Werkstoffe

Griff aus Aluminium/Türknopf aus Zamak
Verkleidung aus Zamak
Unterlegplatte aus verzinktem Stahl
Vierkantzapfen und Befestigungsschrauben aus verzinktem Stahl
Zylinder und Schlüssel aus vernickeltem Messing

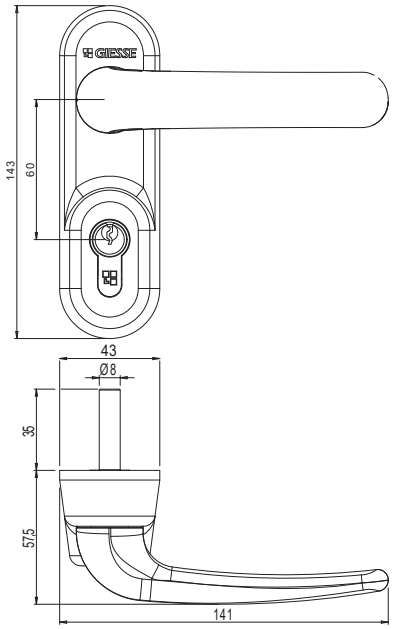

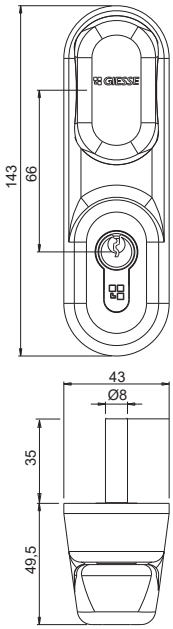

Art. Nr.	Einzelteilbezeichnung	Vierkant [mm]	Basis Neutral	Eloxiertes Elox	Lackiert	Trend/Gold Messing	Stücke pro Schactel
0732201	EXTERNE STEUERUNG MIT FREIEM TÜRKNOPF	8x120			X		1
07324	FREI ZUGÄNGLICHER AUSSEN-GRIFF	8x120			X		1