NP SUPRA - BESCHLAG ASIA

Funktion
Links und rechts verwendbare Beschläge für Einlassgetriebe von Tür-/Fenster- und Drehkippflügeln NP SUPRA.

Technisches Online-Datenblatt

Technische Merkmale
Der gleiche Beschlag für Tür-/Fenster- und Drehkippflügel
Verwendung in Verbindung mit Einlassgetrieben NP SUPRA.
Befestigung am Profil durch Festziehen von 2 auf dem Steckgriffgehäuse vormontierten Spezialschrauben an der Befestigungsplatte, die mit dem Einlassgetriebe geliefert wird.
Fräsarbeiten auf der Profilkammer des Flügels sind nicht erforderlich, eine einfache Bearbeitung der Profilrippe (3 Bohrungen Ø 6,2 mm) ist ausreichend, für die eine manuelle Stanzvorrichtung verfügbar ist.

Werkstoffe
Griff aus Aluminium-Druckguss.
Innere Bauteile aus Zamak GS SILVER PLUS, verzinktem Stahl und schwarzem Polyamid.
Befestigungsschrauben aus verzinktem Stahl.
Cover aus Zamak-Druckguss.

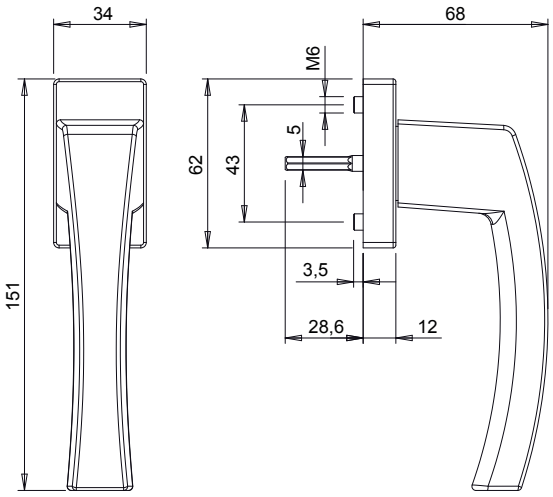

Bearbeitung

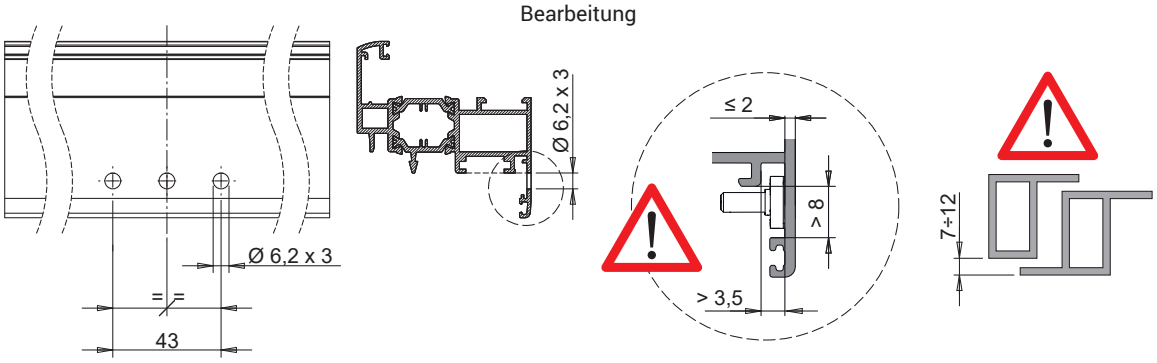

Flügel

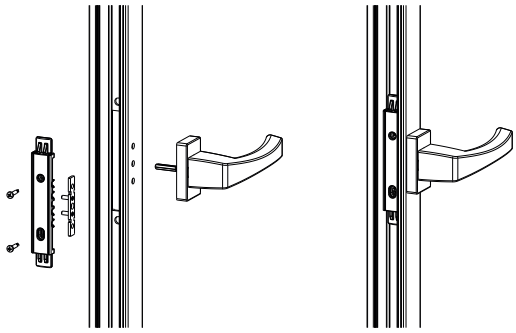

Drehkippflügel

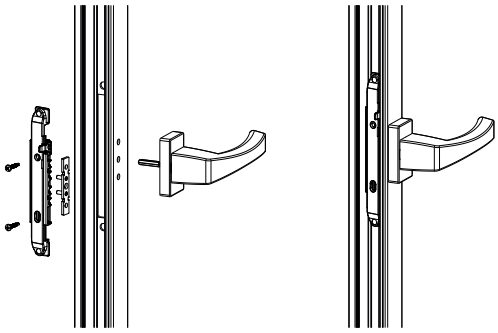

Art. Nr.	Einzelteilbezeichnung	QUERSCHNITT	Typologie	Basis Neutral	Eloxiertes Elox	Lackiert	Trend/Gold Messing	Stücke pro Schachtel
03963	NP SUPRA - BESCHLAG ASIA	C001-C002-C003-C005-C006-C013-C014-C015-C017	Flügel - Drehkippflügel	X		X		10