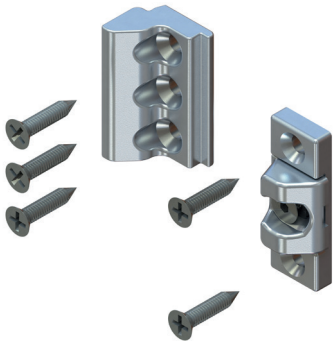

SCHLIESSELEMENTE FÜR FASSADE - FLACHE RAHMEN

Funktion

Die Schließelemente ermöglichen den Einbau zusätzlicher Schließstellen auf allen Aluminiumtüren, wodurch die Festigkeit der gesamten Tür erhöht wird.

Technisches Online-Datenblatt

01410

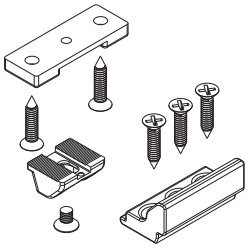

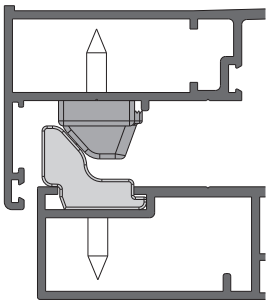

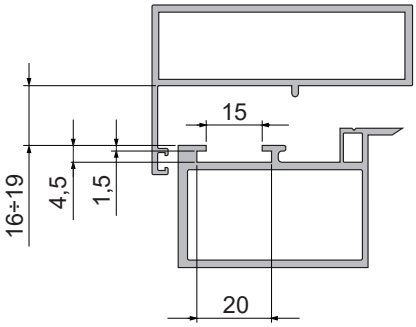

Andruckverstellung

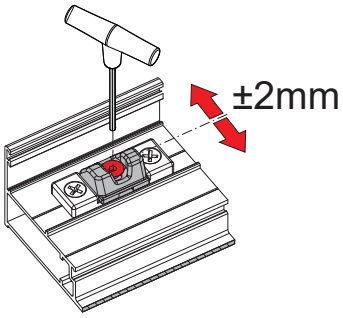

Art. Nr.	Einzelteilbezeichnung	Anmerkung	Basis Neutral	Eloxiertes Elox	Lackiert	Trend/Gold Messing	Stücke pro Schachtel
01410	SCHLIESSELEMENT FÜR VORHANGFASSADE FÜR SPALTLUFT 17 mm	SPALTLUFT 17 mm	X				50