KIT DE BISAGRAS HOJA PASIVA FUTURA 3D R

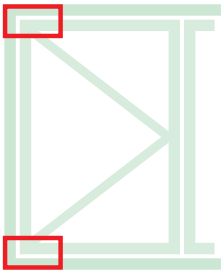

Funciones

FUTURA 3D R dispone de bisagras específicas para la hoja pasiva, con la misma línea estética y las mismas regulaciones.

Materiales

Cuerpo bisagras de aluminio extruido y latón.
Soportes de zamak con acabado GS Silver Plus (hasta 500 h de resistencia a la corrosión)
Pernos, tornillos y espárragos de acero inoxidable.

Ficha técnica on-line

04721

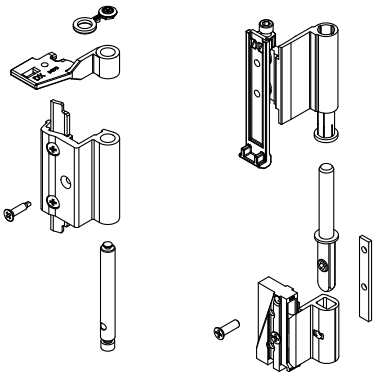

04423

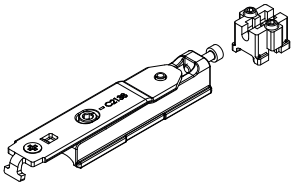

Uso obligatorio del compás FRIZ

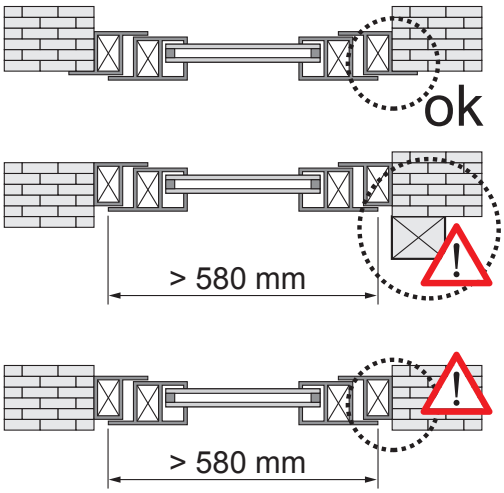

Posicionamiento del compás FRIZ

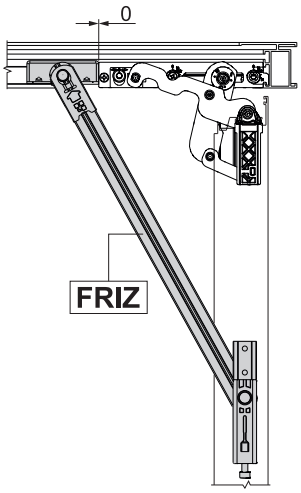

Ángulo de apertura con compás FRIZ

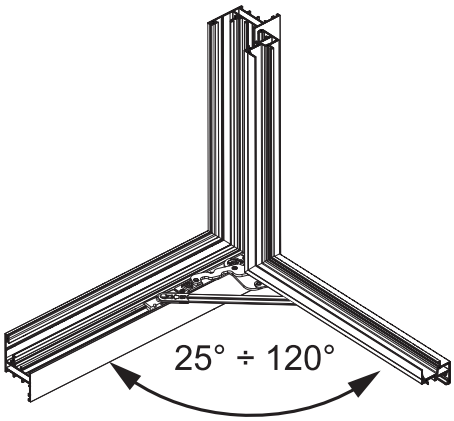

Código	Descripción	NUDO	Base Bruto	Anodizado Elox	Lacado	Trend/Oro Latón	Unidades por confección
04721	BISAGRA OB FUTURA 3D R	C007	X		X	X	10
04423	ERRE - ADAPTADOR HOJA PAS.	C007	X				10

GIESSE