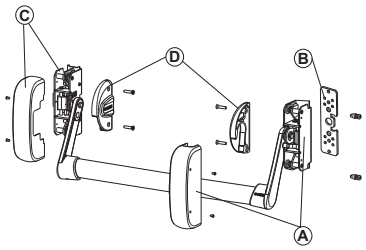

AP001 SUPERIOR-INFERIOR

Funciones
Dispositivo antipánico a aplicar del tipo PUSH BAR.

Ficha técnica on-line

Características Técnicas
El dispositivo AP001 en la versión superior/inferior está constituido por:
• El mecanismo principal ambidextro (A) sin resbalón lateral que asociar con los cierres adicionales y el relativo cárter cubremecanismo
• la placa de espesor (B) para el mecanismo principal
• el mecanismo secundario ambidiestro (C) y el relativo cárter cubre-mecanismo
• los bloques de tope abrazadera derecho e izquierdo (D)
El dispositivo antipánico AP001 superior-inferior se combina con los cierres adicionales.
AP001 es idóneo para puertas cortafuegos junto con los cierres adicionales específicos para dicho uso.

Materiales
Mecanismos de acero galvanizado
Cárter cubremecanismo de acero pintado
Abrazaderas y bloques de tope abrazaderas de zamak
Placa de relleno de acero galvanizado
Tornillos y espárragos de fijación de acero galvanizado

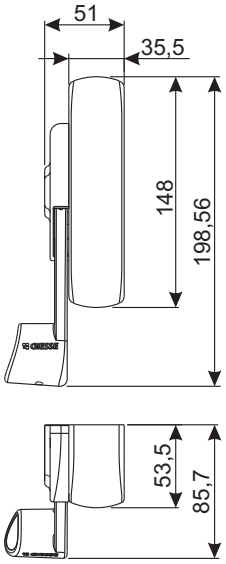

Versión estándar

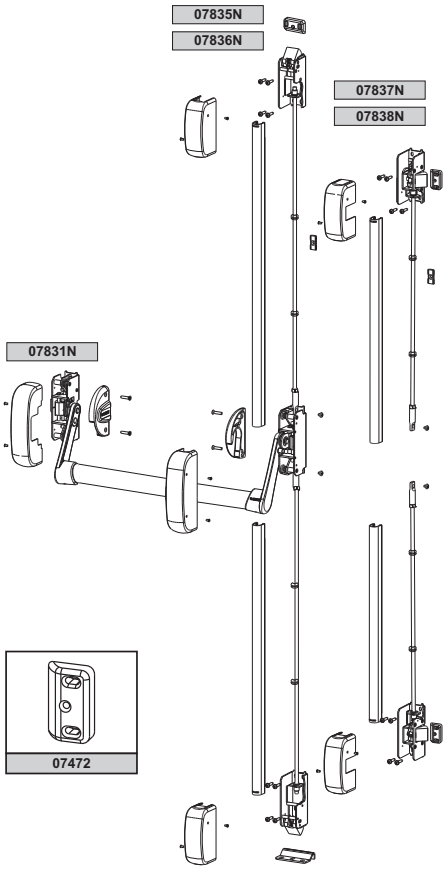

Versión cortafuego

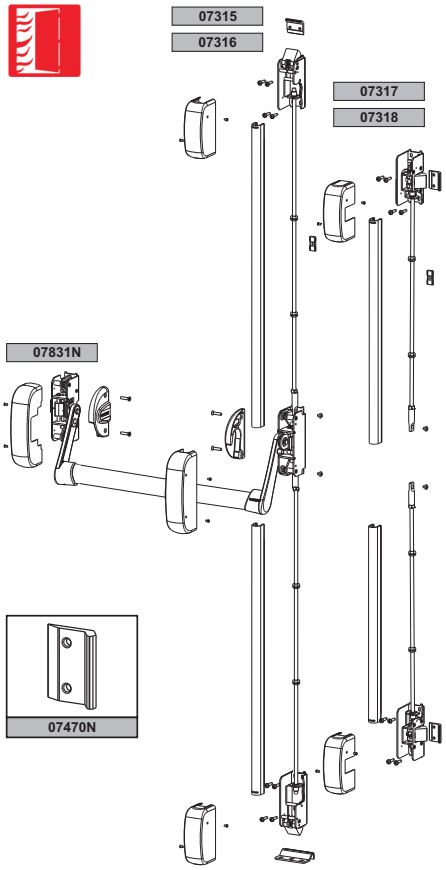

Código	Descripción	Nota	Base Bruto	Anodizado Elox	Lacado	Trend/Oro Latón	Unidades por confección
07831N	DISPOSITIVO ANTIPÁNICO AP001 F SUPERIOR/INFERIOR				X		1