KIT BISAGRAS HOJA PASIVA CHIC 3D 130 ERRE

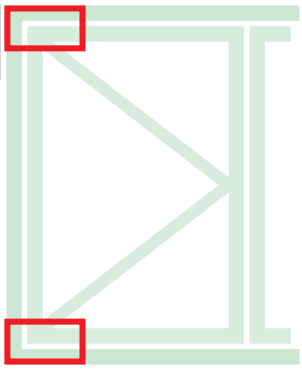

Ficha técnica on-line

Funciones

Grupo bisagras (superior e inferior) para hoja practicable o para hoja pasiva con oscilo batiente CHIC 3D 130 ERRE.

Características Técnicas

Apertura de la hoja a 180°.
Capacidad máxima 130 kg.
Montaje sencillo, fácil y rápido mediante levas especiales premontadas.
Ambas bisagras son regulables (3D).
En caso de impedimentos en apertura, usar el compás limitador FRIZ.

Materiales

Soporte angular de zamak
Bielas y placas bisagras de acero galvanizado
Pernos de acero inoxidable AISI 304 y bronce aluminio
Levas de acero galvanizado

052832

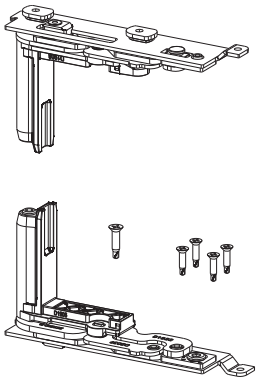

052831

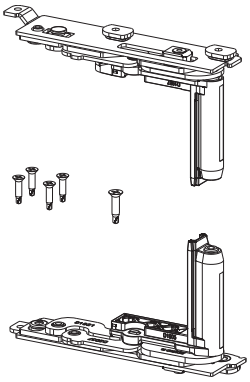

Uso obligatorio del compás FRIZ

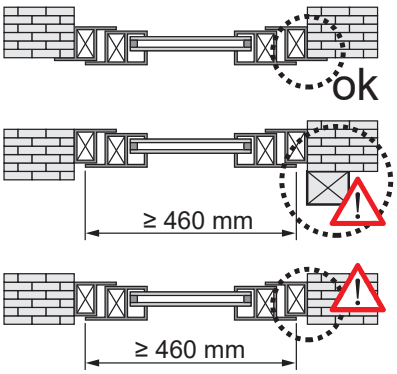

Posicionamiento del compás FRIZ

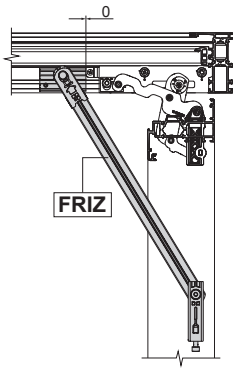

Ángulo de apertura con compás FRIZ

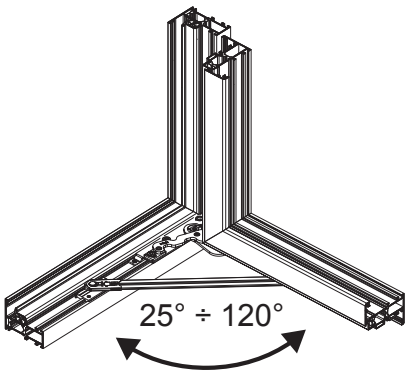

Código	Descripción	NUDO	Mano	Base Bruto	Anodizado Elox	Lacado	Trend/Oro Latón	Unidades por confección
052831	CHIC 130 ERRE - KIT BISAGRAS HOJA	C007	DCH.	X				10
052832	CHIC 130 ERRE - KIT BISAGRAS HOJA	C007	IZD	X				10