ACCIONAMIENTOS EXTERNOS

Funciones

El accionamiento exterior, común para todos los dispositivos GS AP001 y GS AP002, permite bloquear la manilla de accionamiento para impedir la apertura desde fuera.

Ficha técnica on-line

Características Técnicas

Manilla externa que aplicar en el montante o en la franja central de la puerta con las barras antipánico AP001 y AP002.
Disponible en las versiones con manilla y con pomo, con medio cilindro 31/10 integrado o sin cilindro.

Materiales

Mango de aluminio/pomo de zamak
Cárter de zamak
Placa de relleno de acero galvanizado
Perno cuadrado 8x120 y tornillos de fijación de acero galvanizado
Cilindro y llave de latón niquelado

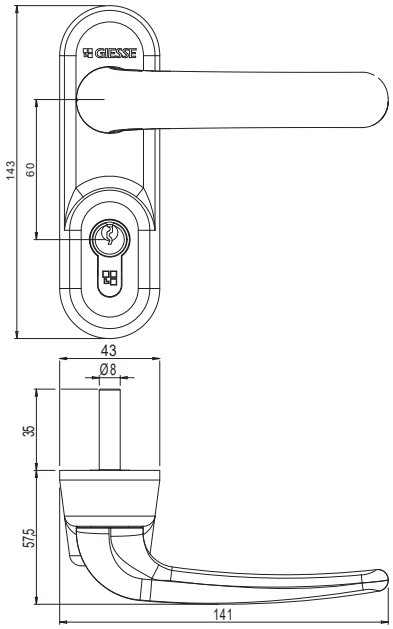

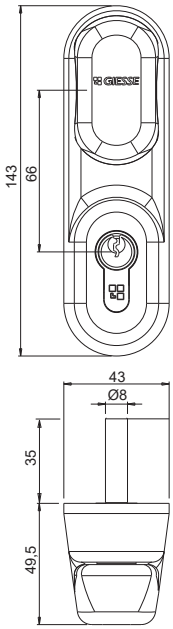

Código	Descripción	Cuadradillo [mm]	Base Bruto	Anodizado Elox	Lacado	Trend/Oro Latón	Unidades por confección
0732201	ACCIONAMIENTO EXTERNO CON POMO LIBRE	8x120			X		1
07324	ACCIONAMIENTO EXTERNO CON MANILLA LIBRE	8x120			X		1