TIRADOR UÑERO BRIO KEY CON BRIO EVO

Funciones

Cierre embutido Brio Evo con encastre combinado con tirador externo dotado de cerradura de seguridad con llave para permitir el cierre lateral de las hojas de una puerta corredera de aluminio.

Ficha técnica on-line

Características Técnicas

Del lado externo, con la llave, se acciona el cursor del cierre embutido lateral para la apertura o el cierre de la hoja.
Del lado interno, el bloqueo de la hoja se efectúa accionando directamente en el cursor del cierre embutido.
El artículo prevé una cerradura con llave igual (KA).
Ancho del perfil de la hoja: mín. 25 mm máx. 55 mm.
La aplicación se efectúa fácilmente, con rapidez y precisión
Se han de realizar dos agujeros (187x19,5mm) perfectamente alineadas e iguales en el montante de la hoja.

Materiales

Cierre embutido - lado interno:
• Cuerpo de aluminio extruído
• Cursor de zamak moldeado por inyección galvanizado blanco
• Tirador de nailon
• Espárrago de acero inoxidable
• Muelle de acero galvanizado blanco para funcionamiento automático
• Muelle de fijación de acero armónico
Cierre embutido con llave - lado externo:
• Cuerpo de zamak moldeado por inyección
• Horquilla superior e inferior de zamak galvanizado blanco
• Tornillo de fijación inferior Allen M5x8 de acero inoxidable
• Cilindro de latón niquelado

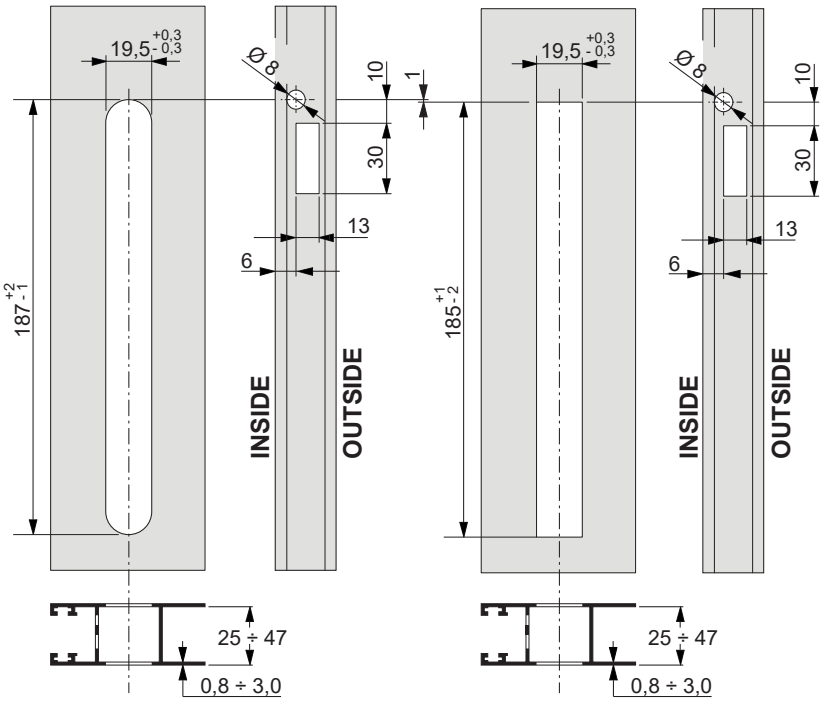

A: muelle de 2 dientes - B: muelle de 1 diente

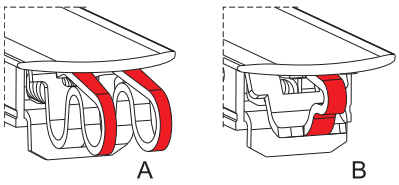

Predisposición manilla - A: 2 dientes - B: 1 diente

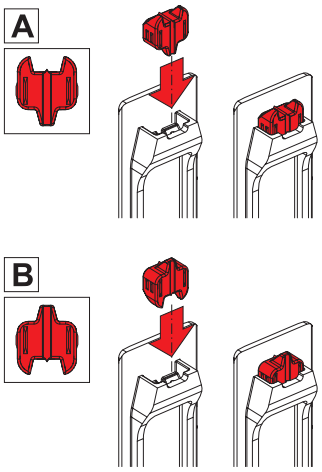

CIERRES EMBUTIDOS

06019

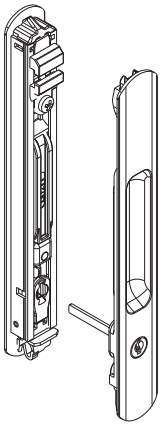

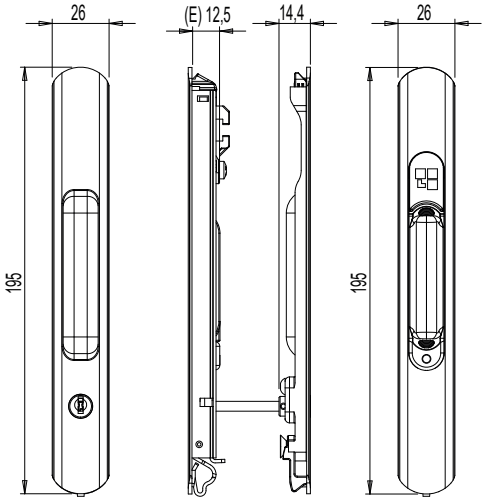

06039

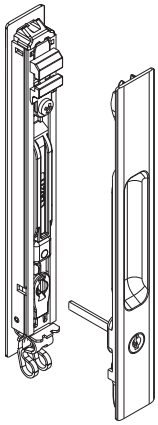

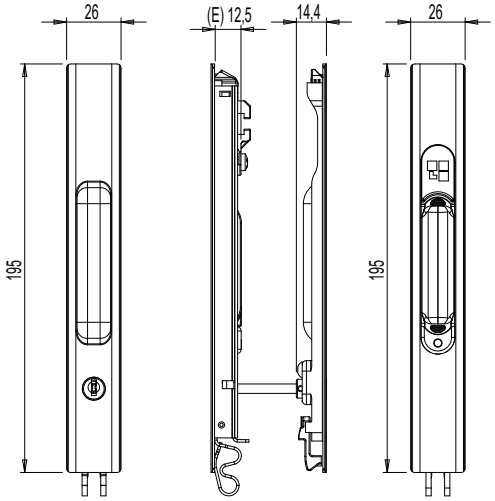

06054

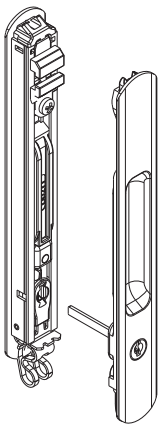

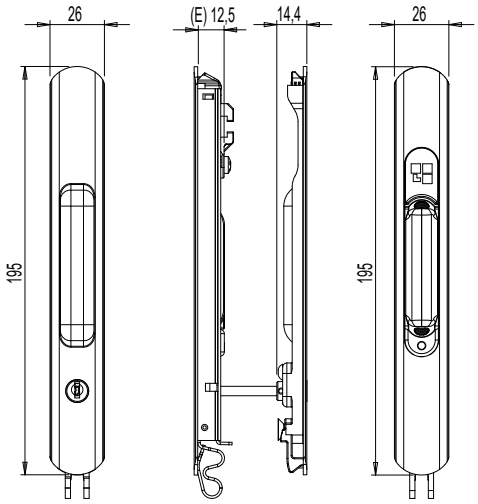

Código	Descripción	Entrada E [mm]	Diseño	Muelle de fijación	Base Bruto	Anodizado Elox	Lacado	Trend/Oro Latón	Unidades por confección
06019	BRIO EVO MD CON TIRADOR EXTERNO KEY REDONDEADA	12,5	Redondeado	1 diente (B)	X		X		5
06039	BRIO EVO CON TIRADOR EXTERNO LLAVE ESCUADRADA	12,5	En escuadra	2 dientes (A)	X		X		5
06054	BRIO EVO CON TIRADOR EXT. KEY LLAVE REDONDEADA	12,5	Redondeado	2 dientes (A)	X		X		5