NP SUPRA - MANIOBRA PRIMA

Funciones

Maniobra ambidextra para movimiento de mecanismos NP SUPRA Hoja y Oscilo Batiente.

Ficha técnica on-line

Características Técnicas

Idéntica maniobra tanto para Hoja como para Oscilo Batiente.
Se utiliza de manera combinada con los Movimientos NP SUPRA.
Se fija en el perfil atornillando los 2 tornillos especiales, premontados en el cuerpo de la martelina, a la placa de fijación que se suministra con el movimiento.
No necesita el fresado del tubo de la hoja; solo es necesario realizar el mecanizado de la aleta (3 orificios Ø 6,2 mm) utilizando la punzonadora específica.

Materiales

Mango de aluminio moldeado por inyección.
Componentes internos en zamak GS SILVER PLUS, acero galvanizado y poliamida negro.
Tornillos de fijación de acero galvanizado
Cover de zamak moldeado por inyección.

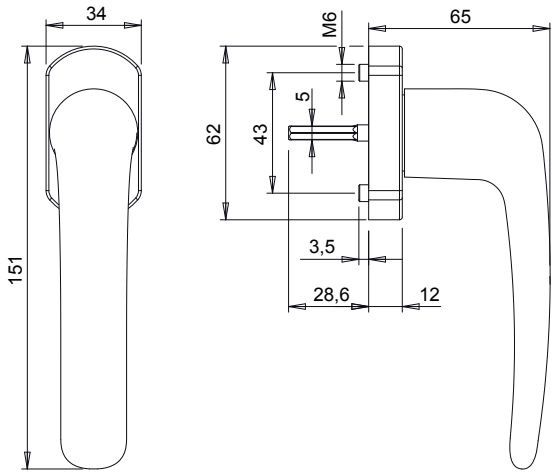

Mecanizado

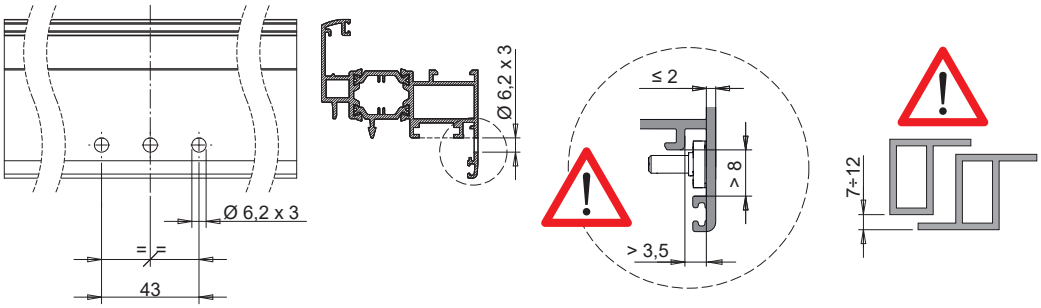

Hoja

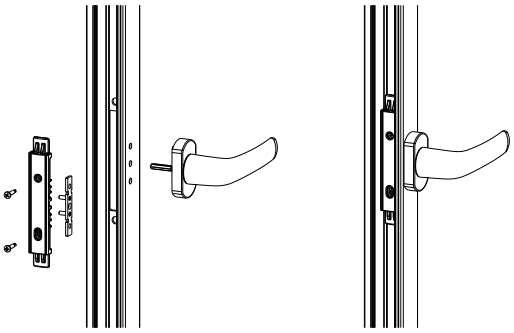

Oscilo batiente

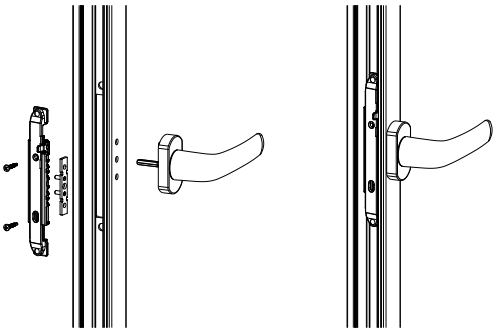

Código	Descripción	NUDO	Tipología	Base Bruto	Anodizado Elox	Lacado	Trend/Oro Latón	Unidades por confección
03962	NP - MANIOBRA PRIMA	C001-C002-C003-C005-C006-C013-C014-C015-C017	Hoja - Oscilo batiente	X		X		10