KIT PAUMELLES VANTAIL SEMI-FIXE FUTURA 3D R

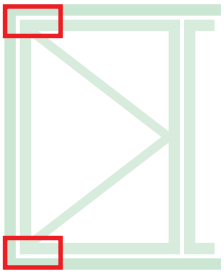

Fiche technique en ligne

Fonctions

FUTURA 3D R dispose de paumelles spéciales pour le semi-fixe, avec la même ligne esthétique et les mêmes réglages.

Matériaux

Corps de paumelles en aluminium extrudé et laiton.
Supports en zamak, finition GS SilverPlus (jusqu'à 500 h de résistance à la corrosion).
Axes, vis et vis sans tête en acier inox.

04721

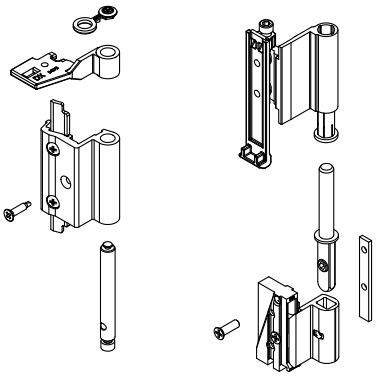

04423

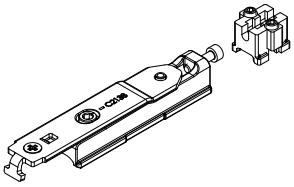

Utiliser impérativement le compas FRIZ

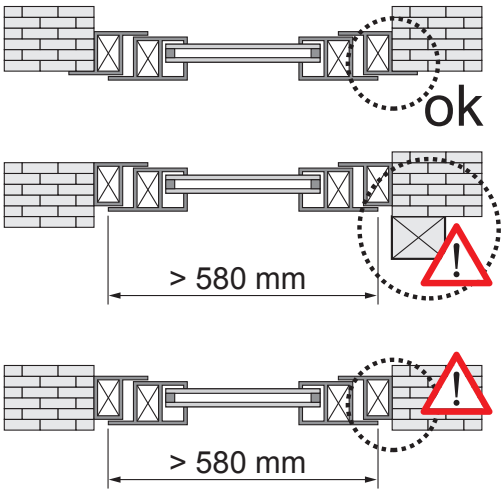

Positionnement du compas FRIZ

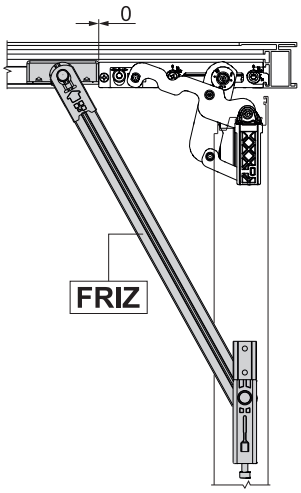

Angle d'ouverture avec compas FRIZ

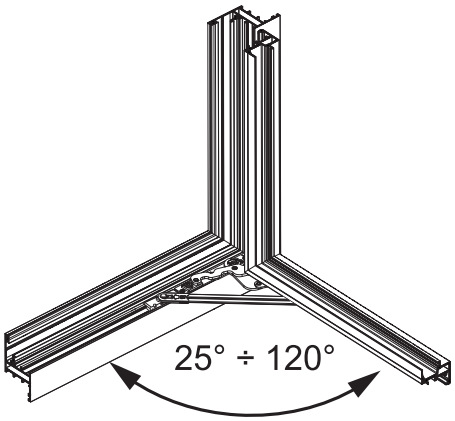

Référence article	Description	GORGE	Brut	Anodisé Elox	Laqué	Trend/Or Laiton	Pièces par boîte
04721	PAUMELLES OB FUTURA 3D R	C007	X		X	X	10
04423	ERRE - ADAPTATEUR VANTAIL S-FIXE	C007	X				10