COMPAS SUPPLÉMENTAIRE GS1000-HD

Fonctions

Compas supplémentaire pour système oscillo-coulissant GS1000-HD.

Caractéristiques techniques

Le compas supplémentaire, grâce au ressort spécial, facilite l'ouverture de l'ouvrant au cas où son poids serait élevé.
Installer l'élément entre les deux compas du kit quincaillerie GS1000-HD si l'ouvrant pèse plus de 160 kg ou plus de 100 kg avec un profil d'une largeur > 75 mm.

Matériaux

Compas en acier
Patin en acier et polyamide

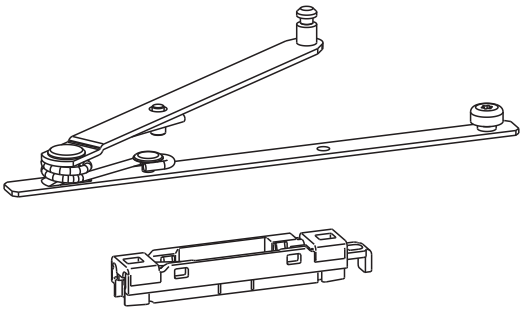

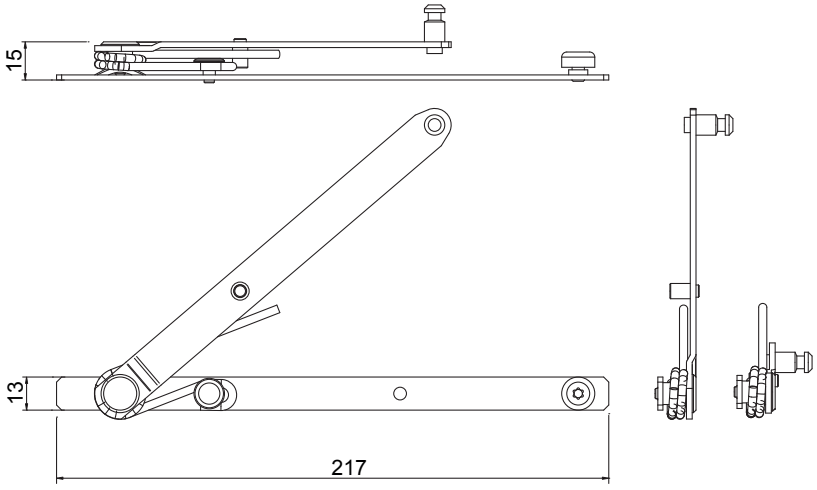

Référence article	Description	Plage [mm]	GORGE	GS1000-ML	GS1000-HL	GS1000-HD 100	GS1000-HD 160	GS1000-HD 200	Brut	Anodisé Elox	Laqué	Trend/Or Laiton	Pièces par boite
09759	COMPAS SUPPLÉMENTAIRE	-	-	-	-	-	X	X	X				1