FERMETURES ET ACCESSOIRES SUPPLÉMENTAIRES CHIC 3D 130

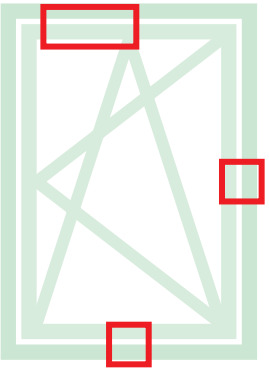

Fonctions

Les fermetures supplémentaires permettent d'ajouter des éléments de fermeture en présence de menuiseries plus grandes ou pour obtenir des points de fermeture sur les traverses ou sur le montant côté paumelle.

Caractéristiques techniques

En fonction des dimensions des menuiseries, accompagner ce mécanisme des fermetures supplémentaires (pour H>1200 mm et L>1000 mm) et du compas supplémentaire (obligatoire à partir de L>1000 mm).

Fiche technique en ligne

02030K

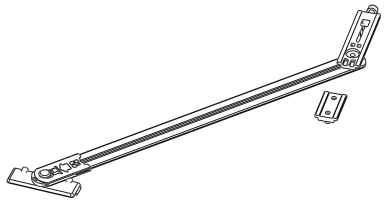

03535

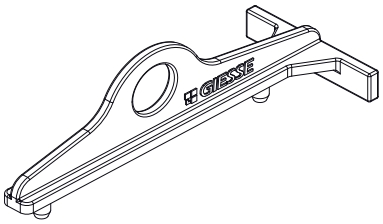

04024K

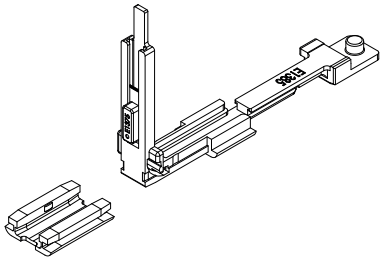

04301K

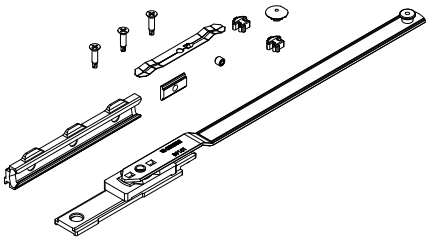

04357

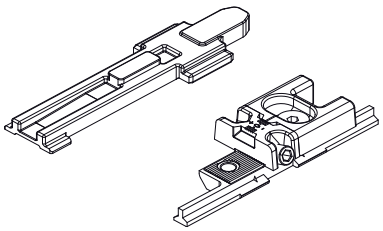

04770K

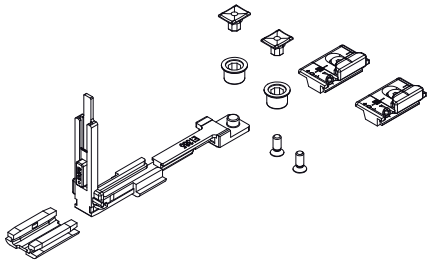

04777K

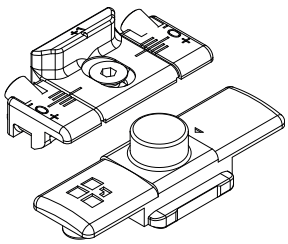

Utiliser impérativement le compas FRIZ

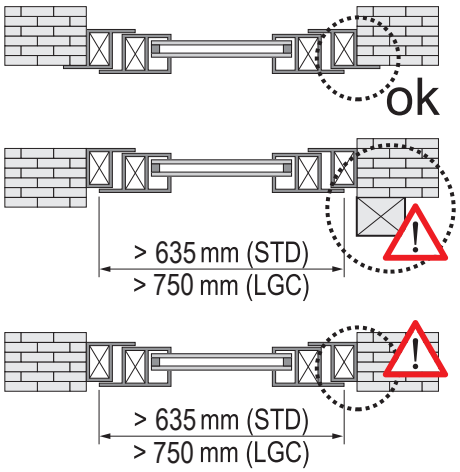

Positionnement du compas FRIZ

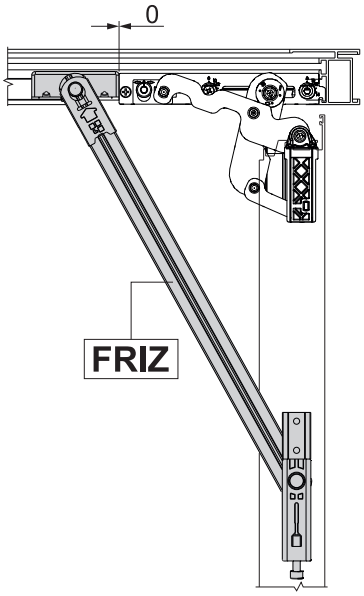

Angle d'ouverture avec compas FRIZ

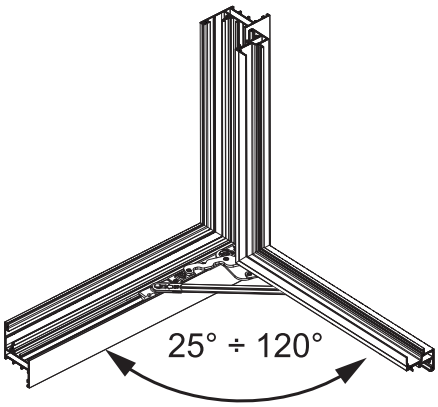

Référence article	Description	GORGE	Plage (mm)	Version	Brut	Anodisé Elox	Laqué	Trend/Or Laiton	Pièces par boîte
02030K	COMPAS LIMITEUR D'OUVERTURE FRIZ	C001-C002-005-C011-C013-C014-C015-C016-C017	Voir dessin	-	X				10
03535	CHIC - GABARIT POUR OSCIL-LO-BATTANT	C001-C002-C003-C005-C006	-	-	X				10
04024K	RENVOI D'ANGLE POUR ANTI-EF-FRACTION FUTURA	C001-C002-C003-C013-C014-C015-C016-C017	-	-	X				10
04301K	COMPAS SUPPLÉMENTAIRE OB FUTURA	C001-C002-C003-C005-C006-C011-C013-C014-C015-C016-C017	L > 1000	-	X				5
04357	CHIC - FERMETURE SUPPLÉMEN-TAIRE COMPAS	C001-C002-C003-C005-C006	-	-	X				10
04770K	FERMETURE SUPPLÉMENTAIRE FUTURA	C001-C002-C003-C005-C006-C013-C014-C015-C016-C017	H > 1200 L > 1000	-	X				10
04777K	FERMETURE SUPPLÉMENTAIRE FUTURA	C001-C002-C003-C005-C006-C011-C013-C014-C015-C016-C017	H > 1200 L > 1000	Logique	X				50