MODULES EXTÉRIEURES

Fonctions

Le modulee extérieure commune à toutes les barres GS AP001 et GS AP002 permet de bloquer la barre au moyen du cylindre, empêchant ainsi l'ouverture de l'extérieur.

Fiche technique en ligne

Caractéristiques techniques

Module extérieure à monter sur le montant ou sur la bande centrale de la porte, pour AP001 et AP002.
Disponible dans les versions béquille et bouton avec demi-cylindre 31/10 intégré ou sans cylindre.

Matériaux

Poignée en aluminium/poignée en zamak
Carter en zamak
Cale d'épaisseur en acier zingué
Carré 8x120 et vis de fixation en acier zingué
Cylindre et clef en laiton nickelé

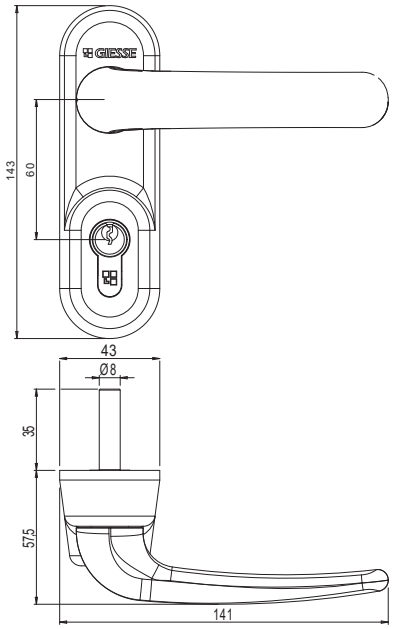

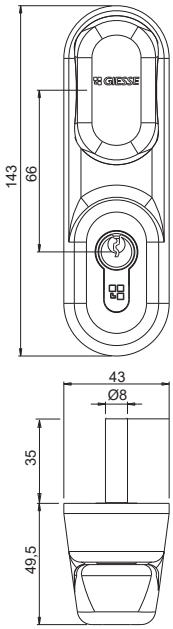

Référence article	Description	Carré [mm]	Brut	Anodisé Elox	Laqué	Trend/Or Laiton	Pièces par boîte
0732201	COMMANDE EXTÉRIEURE AVEC POIGNÉE LIBRE	8x120			X		1
07324	COMMANDE EXTÉRIEURE AVEC POIGNÉE LIBRE	8x120			X		1