## GÂCHE MOBILE

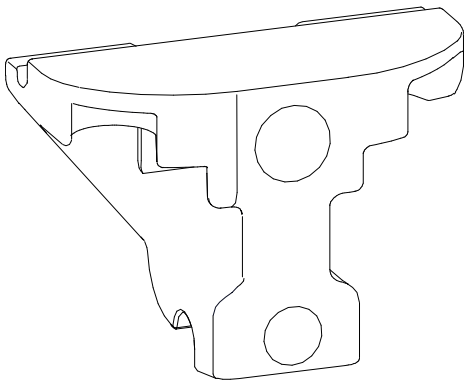

**Fonctions**

Élément de positionnement de l'ouvrant pour les systèmes oscillo-coulissants GS1000.

**Caractéristiques techniques**

La gâche mobile permet l'extra course de l'ouvrant coulissant pour ouvrir le vantail semi-fixe.
Sur un ouvrant semi-fixe, cette gâche remplace la gâche de commande fixe livrée avec le jeu d'accessoires.
L'axe doté d'un ressort assure la position de la gâche et permet de la déplacer de sorte à obtenir l'ouverture de l'ouvrant semi-fixe.

**Matériaux**

Gâche en zamak
Ressort et axe en acier

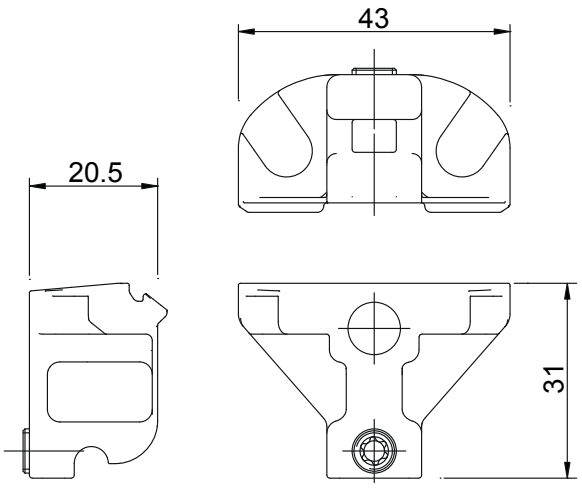


| Référence article | Description | Plage [mm] | GORGE | GS1000-ML | GS1000-HL | GS1000-HD 100 | GS1000-HD 160 | GS1000-HD 200 | Brut | Anodisé Elox | Laqué | Trend/Or Laiton | Pièces par boite |
|---|---|---|---|---|---|---|---|---|---|---|---|---|---|
| **09790** | GÂCHE MOBILE | - | - | X | X | X | X | X | | | X | | 1 |