POIGNÉES DE TIRAGE BRIO

Fonctions

La poignée de tirage extérieure Brio associée à une cuvette encastrée Brio ou Brio MD, permet d'actionner une porte coulissante sans effort.

Fiche technique en ligne

Caractéristiques techniques

La forme ergonomique de la cuvette de tirage extérieure Brio facilite la manœuvre d'une porte coulissante, côté extérieur.
L'article s'utilise toujours en combinaison avec une cuvette encastrée Brio ou Brio MD.
Le montage s'avère rapide et précis. Réaliser deux trous (187x19,5 mm) parfaitement alignés et identiques sur le montant ouvrant.

Matériaux

Corps en aluminium extrudé
Fourchette supérieure et inférieure en zamak zingué blanc
Vis de fixation supérieure et inférieure TCH M5x14 en acier inox

02966N

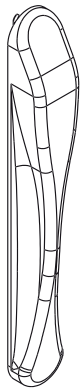

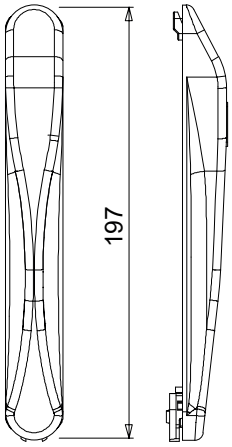

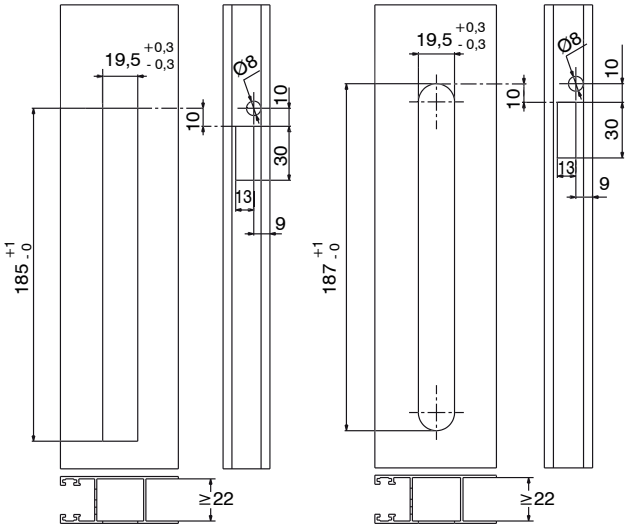

06014

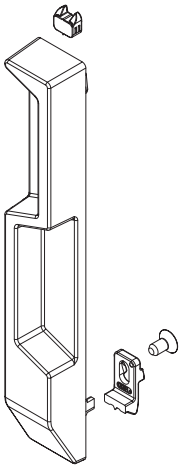

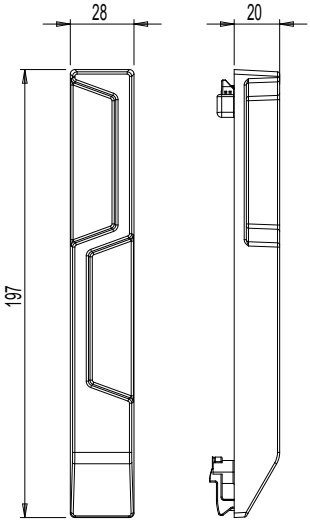

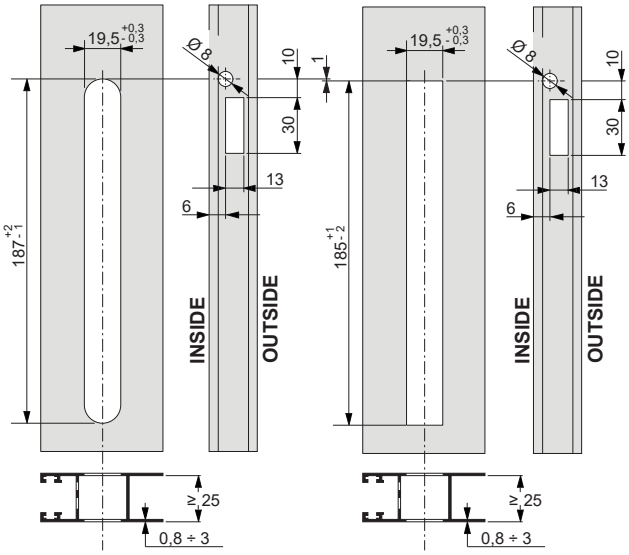

POIGNÉES DI TIRAGE EXTÉRIEURES

Séquence de montage art. 02966N

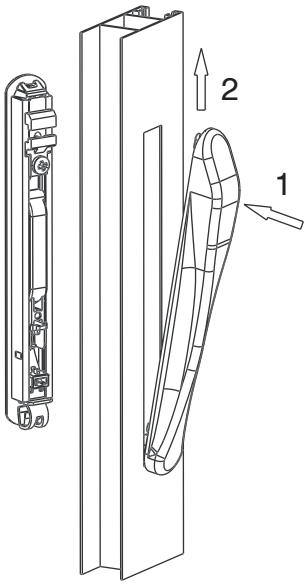

Séquence de montage art. 06014

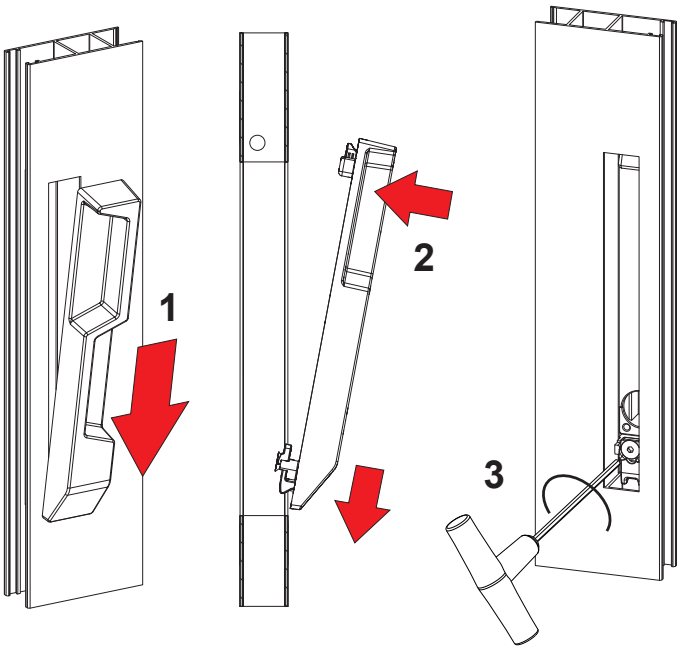

Art. 06014 : fixation à 2 dents

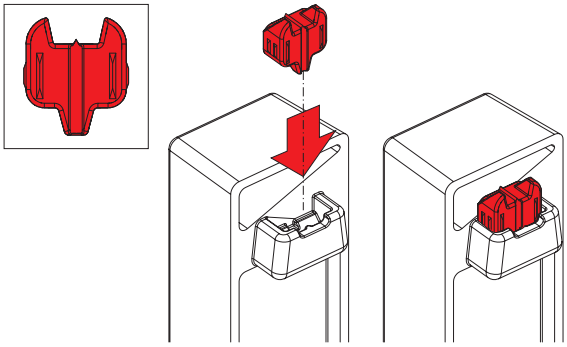

Art. 06014 : fixation à 1 dent

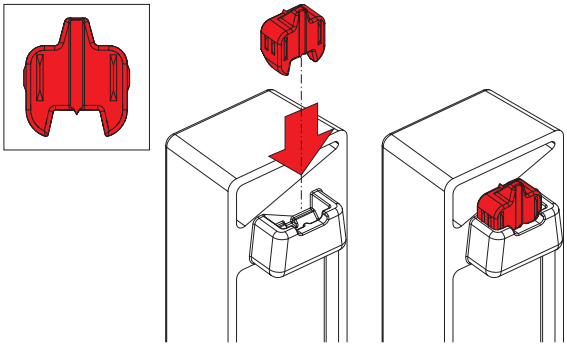

Référence article	Description	Ligne	Poignées compatibles (face interne)	Cuvettes compatibles	Brut	Anodisé Elox	Laqué	Trend/Or Laiton	Pièces par boîte
02966N	POIGNÉE DE TIRAGE EXTÉRIEURE BRIO	Arrondie	03043 - 03064	0288201 - 0289201 - 0298201 - 0299202	X		X		5
06014	CUVETTE EXTÉRIEURE CARRÉE	Carrée	03050	06004 - 06005 - 06006 - 06008 - 06009	X		X		5