POIGNÉES DE TIRAGE BRIO KEY AVEC BRIO EVO

Fonctions

Cuvette encastrée Brio Evo, avec blocage par enclenchement, compatible avec un curseur extérieur doté d'une serrure de sécurité avec clef, permettant la fermeture latérale des ouvrants d'une porte coulissante en aluminium.

Fiche technique en ligne

Caractéristiques techniques

De l'extérieur, en tournant la clef, on actionne le curseur de la cuvette encastrée présente à l'intérieur, pour l'ouverture ou la fermeture de l'ouvrant.
De l'intérieur, il est possible de bloquer l'ouvrant en intervenant directement sur le curseur de la cuvette encastrée.
L'article prévoit une serrure version clef identique (KA).
Largeur du profil ouvrant : minimum 25 mm, maximum 55 mm.
Montage rapide, simple et précis.
Réaliser deux trous oblongs (187x19,5 mm) parfaitement alignés et identiques sur le montant ouvrant.

Matériaux

Cuvette encastrée - face interne :
• Corps en aluminium extrudé
• Curseur en zamac pressofusé zingué blanc
• Curseur en Nylon
• Vis sans tête en acier inox
• Ressort pour fonction automatique en acier zingué blanc
• Ressort de fixation en acier
Cuvette encastrée avec clef - face externe :
• Corps en zamac pressofusé
• Fourchette supérieure et inférieure en zamac zingué blanc
• Vis de fixation inférieure tête fraisée six pans M5x8 en acier inox
• Cylindre en laiton nickelé

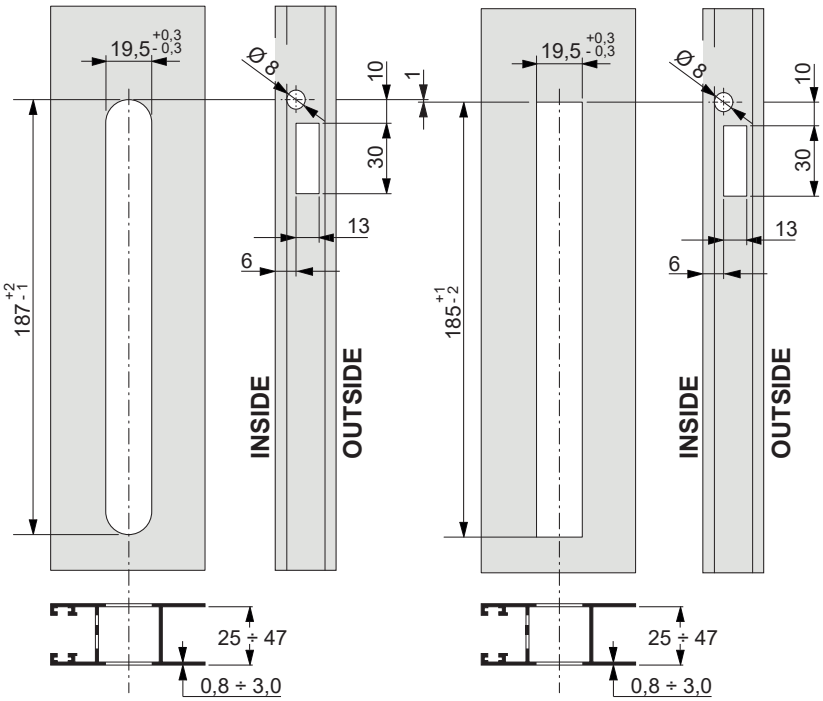

A : ressort 2 dents - B : ressort 1 dent

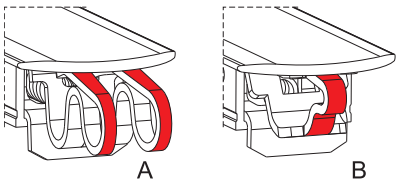

Prédisposition cuvette - A : 2 dents - B : 1 dent

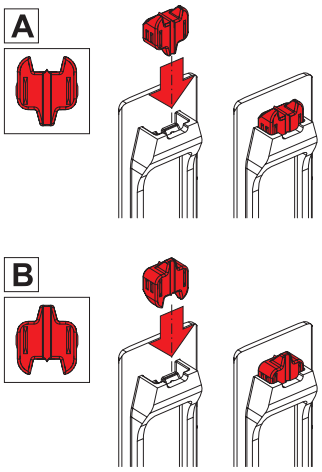

CUVETTES ENCASTRÉES

06019

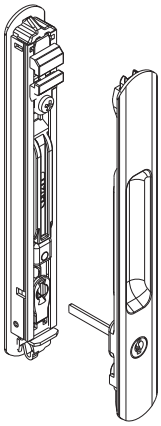

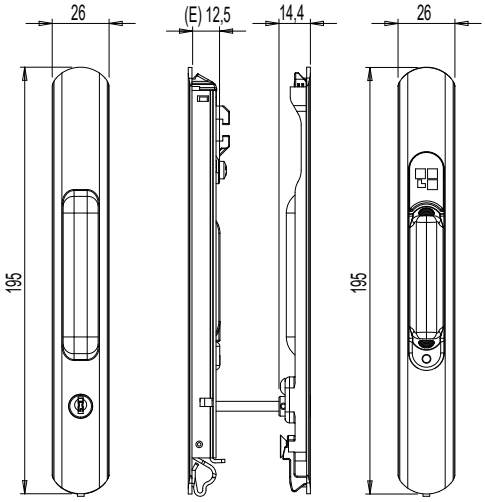

06039

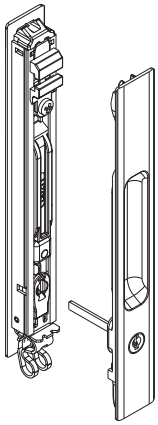

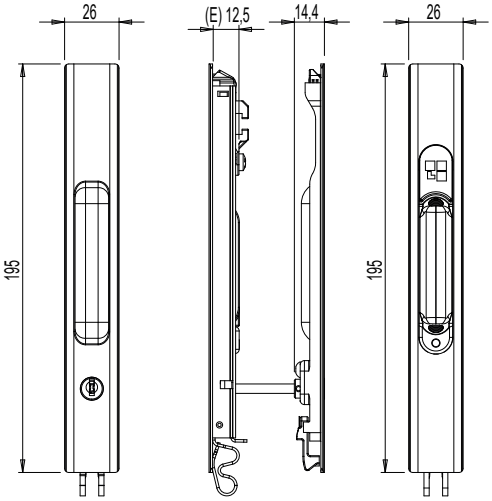

06054

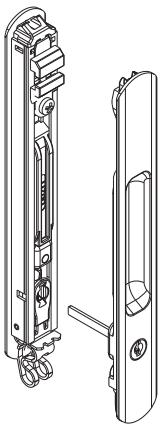

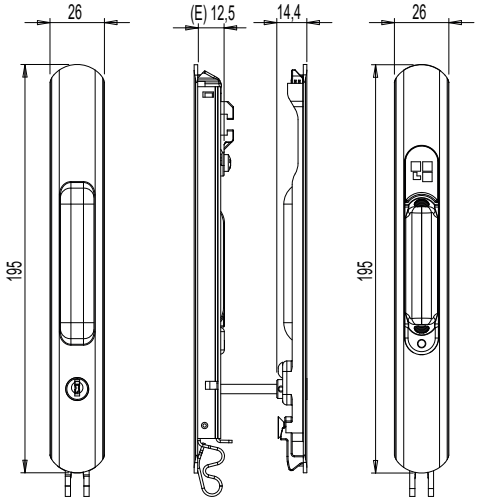

Référence article	Description	Entrée E [mm]	Ligne	Ressort de fixation	Brut	Anodisé Elox	Laqué	Trend/Or Laiton	Pièces par boîte
06019	BRIO EVO MD AVEC CURSEUR EXTÉRIEUR KEY ARRONDIE	12,5	Arrondie	1 dent (B)	X		X		5
06039	BRIO EVO AVEC CURSEUR EXTÉ-RIEUR CLEF CARRÉE	12,5	Carrée	2 dents (A)	X		X		5
06054	BRIO EVO AVEC CURSEUR EXT. CLEF ARRONDIE	12,5	Arrondie	2 dents (A)	X		X		5