NP SUPRA - MANŒUVRE ASIA

Fonctions

Manœuvre réversible pour l'actionnement de mécanismes NP SUPRA à la Française et Oscillo-Battants.

Fiche technique en ligne

Caractéristiques techniques

Même manœuvre pour ouverture à la française et pour oscillo-battant.
S'utilise avec les Actionnements NP SUPRA.
Se fixe sur le profil à l'aide de 2 vis spéciales, prémontées sur la poignée à carré, sur la patte de scellement fournie avec l'actionnement.
Ne nécessite aucun fraisage sur les parties tubulaires du vantail. Simple usinage de l'ailette (3 orifices Ø6,2 mm) en utilisant une poinçonneuse spécifique.

Matériaux

Poignée en aluminium moulé sous pression.
Composants internes en zamak GS SILVER PLUS, acier zingué et polyamide noir.
Vis de fixation en acier zingué.
Cache en zamak pressofusé.

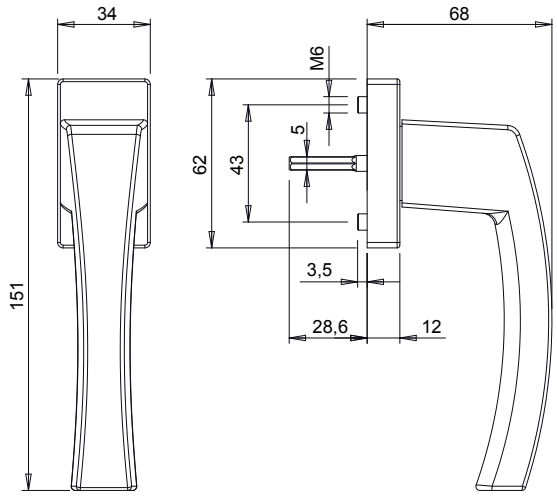

Opération

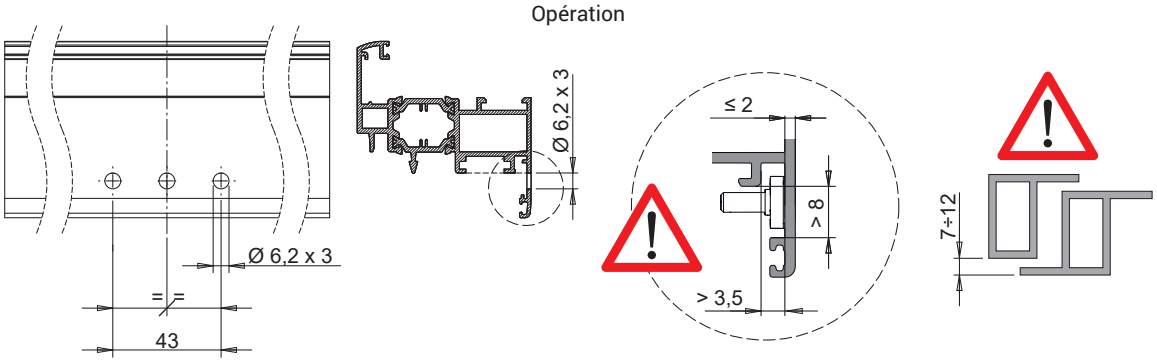

Ouvrant

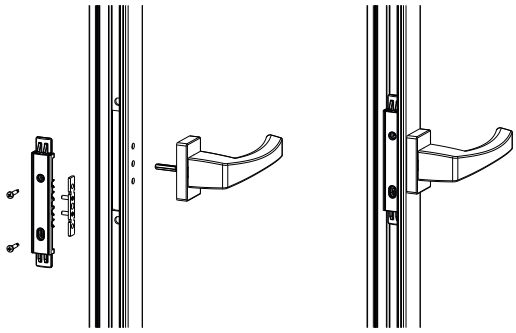

Oscillo-battant

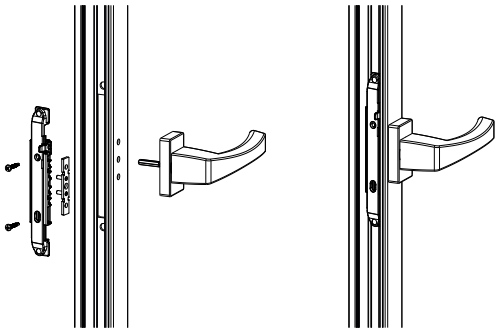

Référence article	Description	GORGE	Type	Brut	Anodisé Elox	Laqué	Trend/Or Laiton	Pièces par boîte
03963	NP - MANŒUVRE ASIA	C001-C002-C003-C005-C006-C013-C014-C015-C017	Ouverture à la française - Oscillo-battante	X		X		10