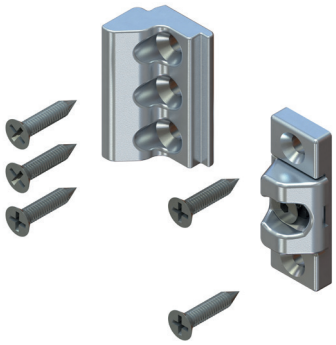

FAUSSES PAUMELLES POUR FAÇADE DORMANTS PLATS

Fonctions

Les éperons permettent de créer des points de fermeture supplémentaires sur n'importe quelle menuiserie en aluminium, pour rendre toute la structure plus robuste.

Fiche technique en ligne

01410

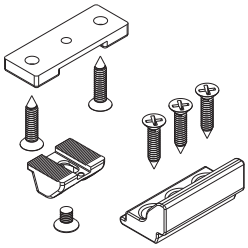

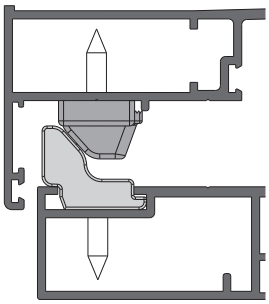

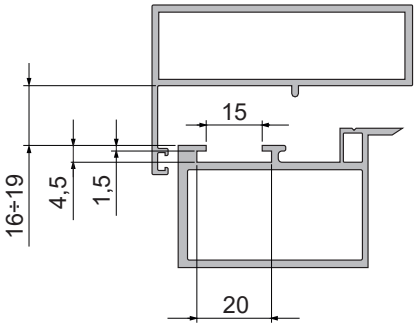

Réglage en compression

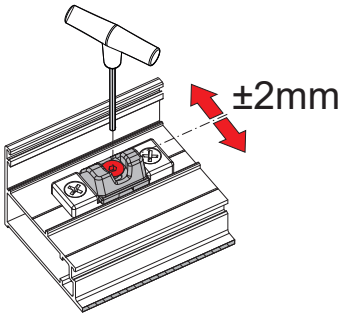

Référence article	Description	Note	Brut	Anodisé Elox	Laqué	Trend/Or Laiton	Pièces par boîte
01410	FAUSSE PAUMELLE POUR FAÇADE CONTINUE POUR LUMIÈRE 17 mm	LUMIÈRE 17 mm	X				50