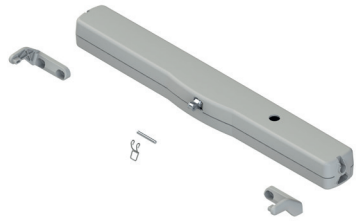

## VARIA SLIM PLUS ET VARIA SLIM PLUS SYNCRO

**Fonctions**

Opérateurs électromécaniques linéaires à chaîne pour automatisme de fenêtres à vasistas, à projection, à pivot, lucarnes et autres sortes de fenêtres.

**Caractéristiques techniques**

Les opérateurs VARIA SLIM PLUS représentent une famille d'articles disponibles exclusivement avec une tension d'alimentation de 230 Vca.
Cette famille comprend:
• Varia Slim Plus (230 Vca) en version "Solo", un opérateur conçu pour travailler seul et qui ne peut pas être associé à d'autres opérateurs de cette famille pour obtenir 2 points de poussée, ou plus, sur une fenêtre ;
• Varia Slim Plus Syncro (230 Vca) comprenant deux moteurs (2 pièces distinctes) généralement appliqués sur des fenêtres particulièrement larges (plus de 1600 mm) pour obtenir 2 points de poussée et de fermeture parfaitement synchronisés entre eux. Conviennent également aux ouvertures parallèles où l'ouverture et la fermeture du vantail doivent être homogènes sur les 4 côtés. Prévoir 2 (1 paire) ou 4 opérateurs (2 paires) en fonction de la dimension de l'ouverture parallèle. Possibilité de synchroniser jusqu'à 8 (4 paires) Varia Slim Plus Syncro (230 Vca) afin d'obtenir 8 points de poussée.
Chaque paire de Varia Slim Plus Syncro est produite par Giesse déjà synchronisée. Les opérations de synchronisation de plusieurs opérateurs Varia Slim Plus Syncro sont simples et rapides. Au besoin, il est possible de commander plusieurs paires déjà synchronisées entre elles (contacter le Service Technique).
La chaîne est articulée à 4 maillons sur double rangée, avec enroulement interne en boîtier aluminium (laqué).
Course de la chaîne réglable par commutateurs DIP, pour les longueurs 200/300/500 mm.
Force de poussée et de traction = 300N.
Opérateurs dotés de fin de course de fermeture à absorption de puissance, avec possibilité de branchement en parallèle.
Les opérateurs disposent de la fonction "soft stop", qui consiste à réduire la vitesse en fin de course, et de la fonction "relax" garantissant le décrochage des engrenages aussitôt la position de fermeture atteinte, afin d'en réduire le stress mécanique.
Les opérateurs sont équipés de leds de diagnostic.
L'emballage contient 2 pattes de fixation au dormant pour chaque opérateur.
Les pattes de fixation du vantail sont vendues séparément et doivent être choisies en fonction du type de menuiserie à réaliser.

**Matériaux**

Carter extérieur en aluminium moulé sous pression laqué
Chaîne en acier zingué
Pattes de dormant en zamak laqué
Clip de fixation en acier inox

**Dotations**

VARIA SLIM PLUS (230Vac)
Un opérateur
Paire de pattes de fixation du moteur au dormant
Un gabarit de perçage pour les fenêtres à vasistas et à projection
Un clip de fixation rapide (ressort + axe)

VARIA SLIM PLUS SYNCRO (230Vac)
Une paire (2 pces) d'opérateurs, deux paires de pattes de fixation du moteur au dormant
Deux paires de pattes de fixation du moteur au dormant (montage vertical)
Un gabarit de perçage pour les fenêtres à vasistas et à projection
Deux clips de fixation rapide (ressort + axe)
Deux bornes de raccordement

**Finition**

Noir (500) RAL 9005, Blanc (410) RAL 9010, Gris (970) RAL 9006

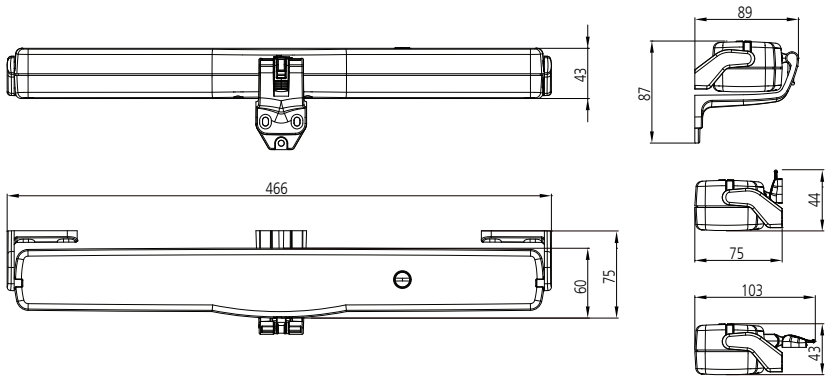


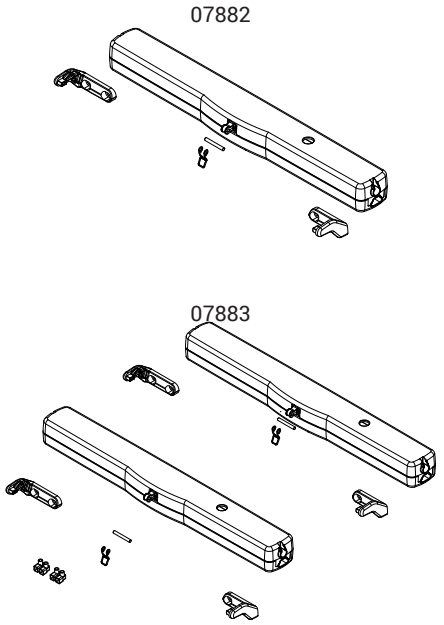


## Caractéristiques techniques

| Modèle | VARIA SLIM PLUS-230V | VARIA SLIM PLUS SYNCRO-230V |
|---|---|---|
| **Référence article** | 07882 | 07883 |
| **Force de poussée et de traction** | 300N | 300N |
| **Course s(mm)** | 200/300/500 | 200/300/500 |
| **Synchronisation** | NON | OUI |
| **Tension d'alimentation** | 110 ÷ 230V AC 50/60 Hz | 110 ÷ 230V AC 50/60 Hz |
| **Absorption de courant à la charge nominale** | 0,160 A | 0,160 A |
| **Puissance absorbée à la charge nominale** | ~ 36W | ~ 36W |
| **Vitesse de translation à vide** | 7,2 mm/s | 7,2 mm/s |
| **Durée de la course à vide** | 70 s | 70 s |
| **Double isolation électrique** | OUI | OUI |
| **Type de service** | S2 de 3 minutes | S2 de 3 minutes |
| **Température de service** | -5 ÷ 65 °C | -5 ÷ 65 °C |
| **Indice de protection des dispositifs électriques** | IP 32 | IP 32 |
| **Soft Stop** | OUI | OUI |
| **Fonction relax** | OUI | OUI |
| **Réglage de la fixation à la menuiserie** | Autodétermination de la position | Autodétermination de la position |
| **Branchement en parallèle** | OUI (30 opérateurs maxi) | OUI (30 opérateurs maxi) |
| **Longueur du cordon d'alimentation** | 2 m | 2,5 m |
| **Sélection fin de course à l'ouverture** | Électronique avec réglage par commutateurs DIP | Électronique avec réglage par commutateurs DIP |
| **Fin de course à la fermeture** | À absorption de puissance | À absorption de puissance |
| **Dimensions mm** | 456 x 60 x 43 mm | 456 x 60 x 43 mm |
| **Poids appareil kg** | 1,43 Kg | 1,43 Kg |
| **Force mécanique** | 1700N | 1700N |
| **Pattes fournies avec chaque opérateur** | Pattes de fixation standard pour dormant (pattes de vantail à commander séparément) | Pattes de fixation standard pour dormant (pattes de vantail à commander séparément) |

| Référence article | Description | Note | Brut | Anodisé Elox | Laqué | Trend/Or Laiton | Pièces par boîte |
|---|---|---|---|---|---|---|---|
| **07882** | VARIA SLIM PLUS 230 V | | | | X | | 1 |
| **07883** | VARIA SLIM PLUS SYNCRO 230 V | paire | | | X | | 1 |