KIT CERNIERE ANTA ABBINATA FUTURA 3D R

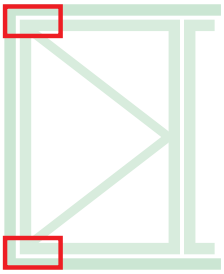

Scheda tecnica on-line

Funzioni

FUTURA 3D R dispone di cerniere specifiche per l'anta abbinata, con stessa linea estetica e medesime regolazioni.

Materiali

Corpo cerniere in alluminio estruso e ottone.
Supporti in zama con finitura GS Silver Plus (fino a 500 h di resistenza alla corrosione).
Perni, viti e grani in acciaio inox.

04721

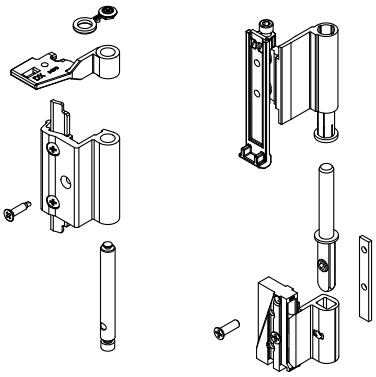

04423

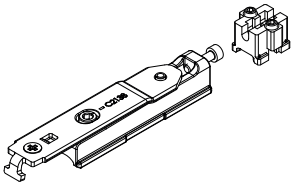

Obbligo di utilizzo del braccio FRIZ

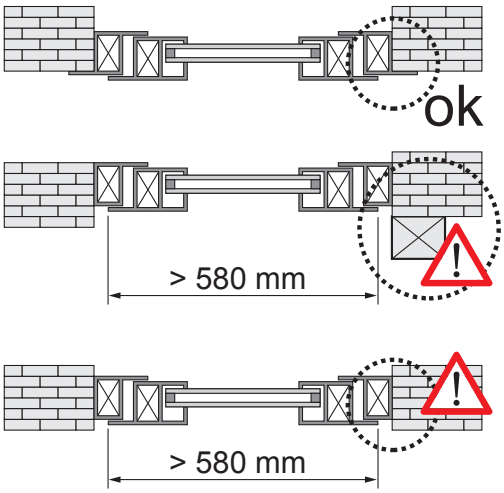

Posizionamento del braccio FRIZ

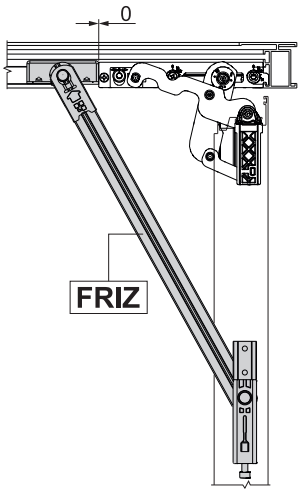

Angolo di apertura con braccio FRIZ

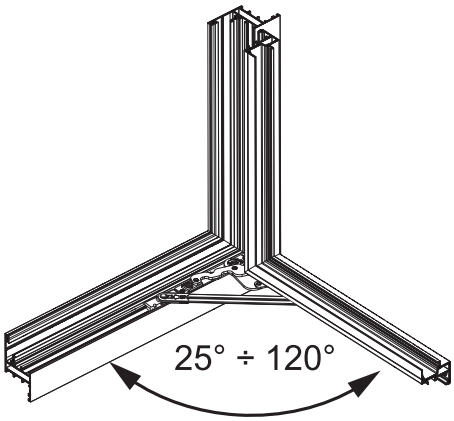

Codice	Descrizione	NODO	Base Grezzo	Anodizzato Elox	Verniciato	Trend/Oro Ottone	Pezzi per confezione
04721	CERNIERA A/R FUTURA 3D R	C007	X		X	X	10
04423	ERRE - ADATTATORE ANTA ABB.TA	C007	X				10

GIESSE