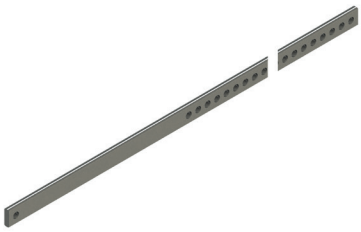

ASTE DI GIUNZIONE CARRELLI

Funzioni
Asta per il collegamento dei carrelli del sistema alzante scorrevole GS3000.

Scheda tecnica on-line

Caratteristiche tecniche
L'asta di giunzione trasmette il movimento dal carrello principale al carrello secondario.
Disponibile in tre diverse misure, da tagliare in funzione della larghezza dell'anta.
Compatibile con tutte le versioni di carrelli.

Materiali
Acciaio zincato

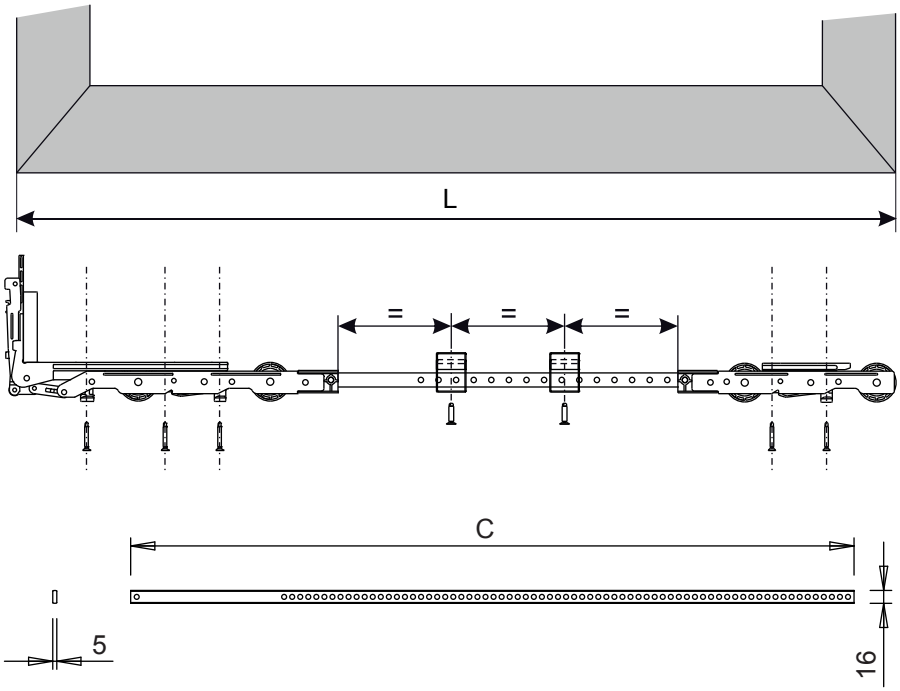

Fissaggio dell'asta ai carrelli

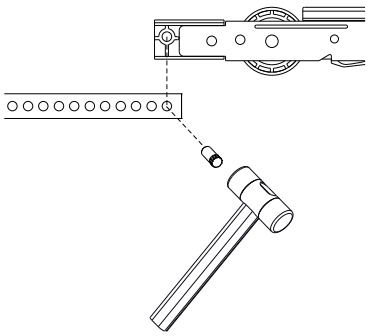

Codice	Descrizione	Lunghezza asta (C)	Larghezza anta (L) (*)	Base Grezzo	Anodizzato Elox	Verniciato	Trend/Oro Ottone	Pezzi per confezione
07146	Asta di giunzione carrelli 900 - GS3000	900 mm	600 ÷ 1500 mm	X				5
07147	Asta di giunzione carrelli 1400 - GS3000	1400 mm	1501 ÷ 2000 mm	X				5
07148	Asta di giunzione carrelli 1900 - GS3000	1900 mm	2001 ÷ 2500 mm	X				5

(*) le dimensioni si riferiscono al minimo e al massimo di larghezza anta realizzabile con l'asta selezionata. Con l'impiego di carrelli supplementari la massima larghezza di anta realizzabile è di 3350 mm.

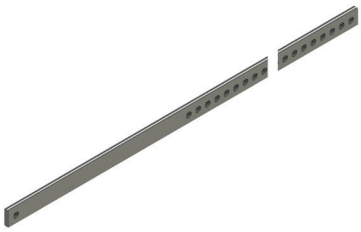

ASTE DI GIUNZIONE CARRELLI

Funzioni
Asta per il collegamento dei carrelli del sistema alzante scorrevole GS3000.

Scheda tecnica on-line

Caratteristiche tecniche
L'asta di giunzione trasmette il movimento dal carrello principale al carrello secondario.
Disponibile in tre diverse misure, da tagliare in funzione della larghezza dell'anta.
Compatibile con tutte le versioni di carrelli.

Materiali
Acciaio zincato

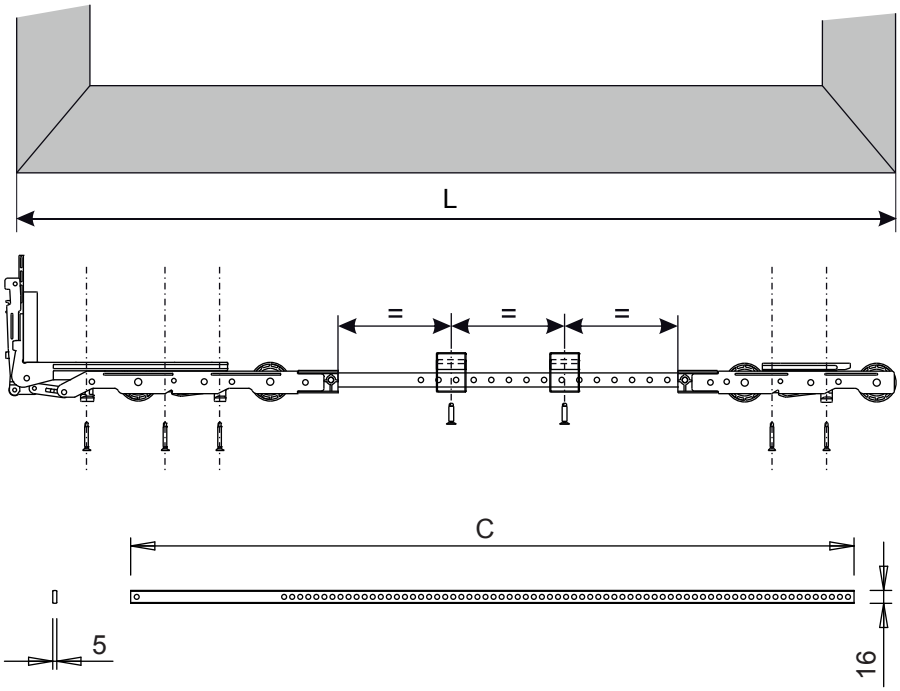

Fissaggio dell'asta ai carrelli

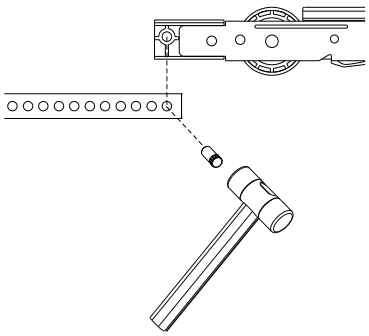

Codice	Descrizione	Lunghezza asta (C)	Larghezza anta (L) (*)	Base Grezzo	Anodizzato Elox	Verniciato	Trend/Oro Ottone	Pezzi per confezione
07146	Asta di giunzione carrelli 900 - GS3000	900 mm	600 ÷ 1500 mm	X				5
07147	Asta di giunzione carrelli 1400 - GS3000	1400 mm	1501 ÷ 2000 mm	X				5
07148	Asta di giunzione carrelli 1900 - GS3000	1900 mm	2001 ÷ 2500 mm	X				5

(*) le dimensioni si riferiscono al minimo e al massimo di larghezza anta realizzabile con l'asta selezionata. Con l'impiego di carrelli supplementari la massima larghezza di anta realizzabile è di 3350 mm.