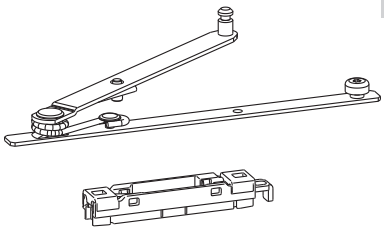

BRACCIO SUPPLEMENTARE GS1000-HD

Funzioni
Braccio supplementare per sistema ribalta scorrevole GS1000-HD.

Scheda tecnica
on-line

Caratteristiche tecniche
Il braccio supplementare grazie alla speciale molla adottata, facilita l'apertura dell'anta in caso di pesi elevati.
L'elemento va installato tra i due bracci del set ferramenta GS1000-HD in caso di ante con peso superiore a 160 kg oppure per pesi superiori a 100 kg e larghezza profilo anta > 75 mm.

Materiali
Braccio in acciaio
Pattino in acciaio e poliammide

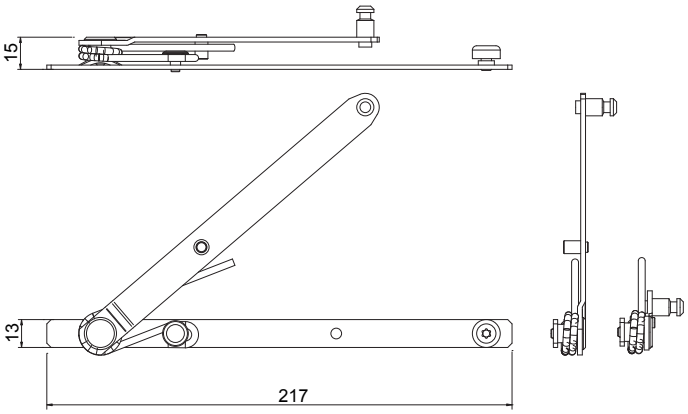

Codice	Descrizione	Range [mm]	NODO	GS1000-ML	GS1000-HL	GS1000-HD 100	GS1000-HD 160	GS1000-HD 200	Base Grezzo	Anodizzato Elox	Verniciato	Trend/Oro Ottone	Pezzi per confezione
09759	BRACCIO SUPPLEMENTARE	-	-	-	-	-	X	X	X				1