CERNIERE CHIC DOOR EG

Funzioni

Cerniera per porte a scomparsa ambidestra, da applicare all'interno dei profili per una completa invisibilità del prodotto a porta chiusa.
Grazie all'innovativo design (brevettato) il prodotto può essere regolato in due direzioni (laterale e in altezza) da un unico operatore.

Scheda tecnica on-line

Caratteristiche Tecniche

CHIC DOOR EG è un cerniera a scomparsa, idonea per porte in alluminio, anche di grandi dimensioni e notevole peso.
Un innovativo design (brevettato) consente di applicare il prodotto molto velocemente all'interno dei profili.
Per applicare la cerniera infatti basta semplicemente realizzare una lavorazione sul telaio e poi inserire la cerniera nella canaletta dell'anta.
Il fissaggio del prodotto al telaio avviene grazie a dei piastrini ad infilare precedentemente inseriti della canaletta del telaio.
CHIC DOOR EG è regolabile in due direzioni:
- Regolazione laterale (± 2 mm), agendo con chiave esagonale sui registri cerniera.
- Regolazione in altezza (- 2 /+ 4 mm), agendo con chiave esagonale sulla vite di registro.
L'angolo di rotazione della cerniera è pari a circa 105° (in ragione anche della geometria dei profili).
In caso l'anta abbia la possibilità di un'apertura > di 90° si suggerisce l'uso di un braccio limitatore Friz (art. 02030K).
Le operazioni di regolazione dell'anta possono essere svolte da un unico operatore direttamente in cantiere.
CHIC DOOR EG è un prodotto marcato CE in conformità della norma EN1935 (200.000 cicli) – Classe 12.

Materiali

Corpo cerniera in zama pressofusa
Collo cerniera, piastrini di fissaggio telaio ed elemento di regolazione in altezza in alluminio estruso
Perno interno alla cerniera in acciaio inox
Viti e grandi in acciaio inox
Boccole in poliammide

Portate

120 Kg con 2 cerniere
135 kg con 3 cerniere
150 kg con 4 cerniere
Per le portate con chiudiporta si veda il foglio istruzioni relativo.

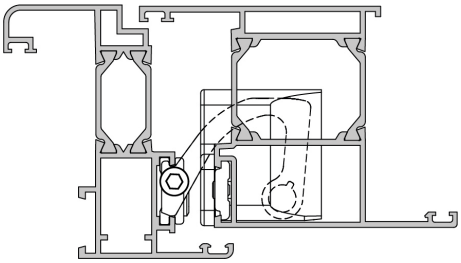

Regolazione in altezza

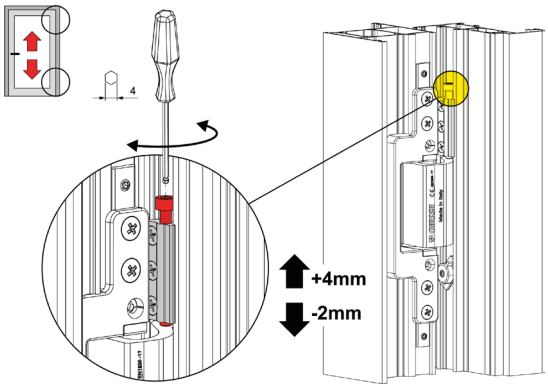

Regolazione laterale

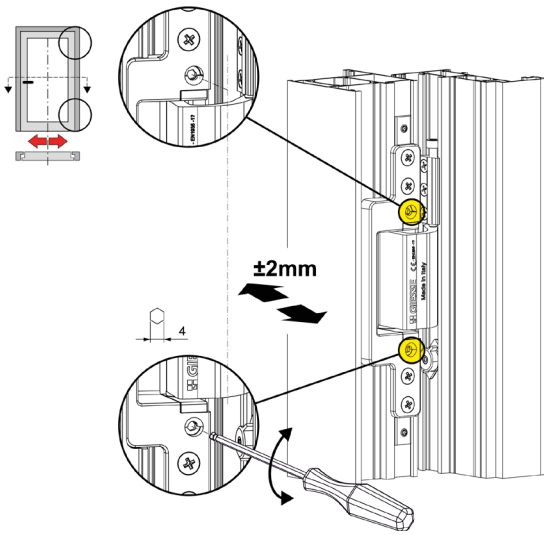

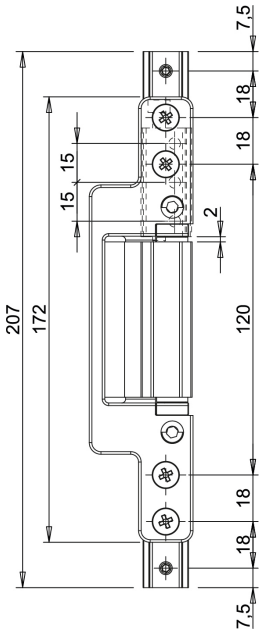

Codice	Descrizione	NODO	Versione	Braccio Friz	Portata 2 cerniere [kg]	Portata 3 cerniere [kg]	Portata 4 cerniere [kg]	Marcatura CE	Base Grezzo	Anodizzato Elox	Verniciato	Trend/Oro Ottone	Pezzi per confezione
00725	CHIC DOOR E G	C001	ambidestra	02030K	120	135	150	grado 12		X			2

GIESSE