COMANDI ESTERNI

Funzioni

Il comando esterno comune a tutti i maniglioni GS AP001 e GS AP002, permette di bloccare la maniglia di azionamento mediante il cilindro, inibendo così l'apertura dall'esterno.

Scheda tecnica on-line

Caratteristiche Tecniche

Maniglia esterna da applicare sul montante o sulla fascia centrale della porta in abbinamento ai maniglioni antipanico AP001 e AP002.
Disponibile nelle versioni con maniglia e con pomolo, con mezzo cilindro 31/10 integrato o senza cilindro.

Materiali

Manico in alluminio/pomolo in zama
Carter in zama
Piastra di spessoramento in acciaio zincato
Perno quadro 8x120 e viti di fissaggio in acciaio zincato
Cilindro e chiave in ottone nichelato

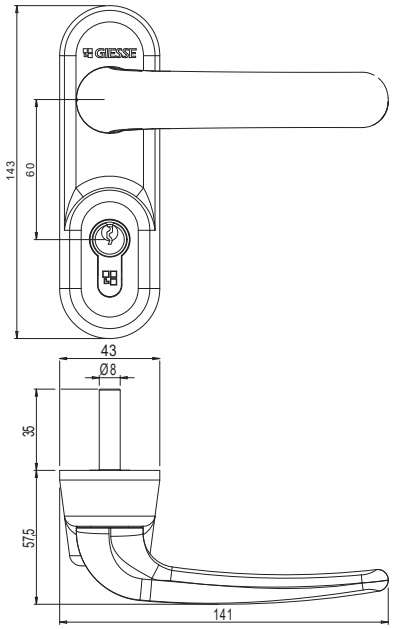

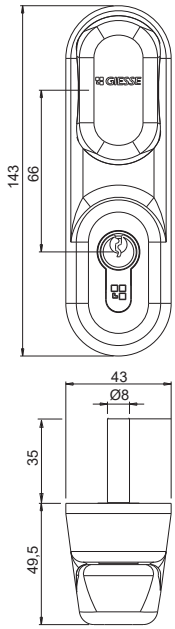

Codice	Descrizione	Quadro [mm]	Base Grezzo	Anodizzato Elox	Verniciato	Trend/Oro Ottone	Pezzi per confezione
0732201	COMANDO ESTERNO CON POMOLO LIBERO	8x120			X		1
07324	COMANDO ESTERNO CON MANIGLIA LIBERA	8x120			X		1