KIT DOBRADIÇAS DA FOLHA SECUNDÁRIA FUTURA 3D R

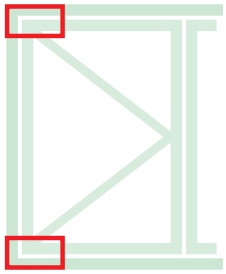

Ficha técnica online

Funções

FUTURA 3D R dispõe de dobradiças específicas para folha secundária, com a mesma linha estética e regulagem.

Materiais

Corpo das dobradiças em alumínio extrudado e latão.
Suportes em zamak com acabamento GS Silver Plus (até 500 horas de resistência à corrosão).
pinos, parafusos e parafusos em aço inoxidável.

04721

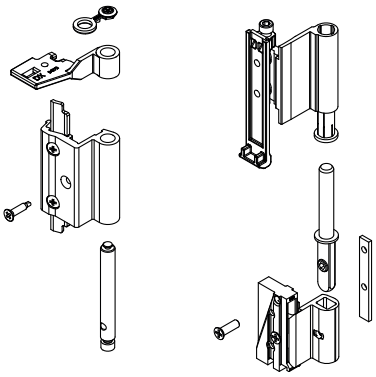

04423

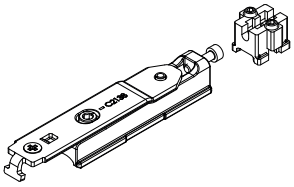

Obrigatória utilização do braço FRIZ

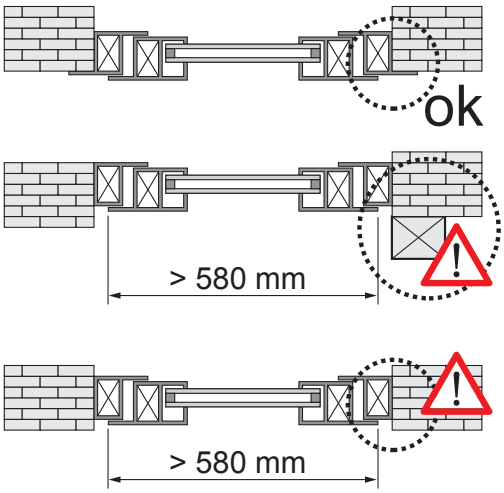

Posicionamento do braço FRIZ

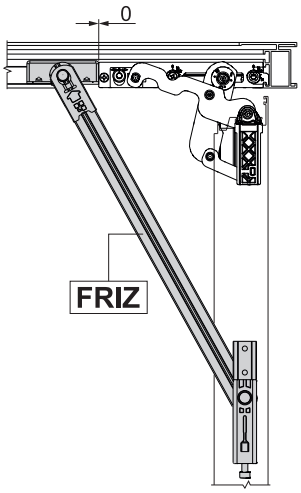

Ângulo de abertura com braço FRIZ

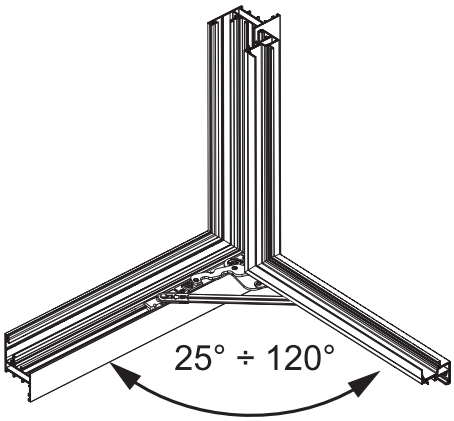

Código	Descrição	Seção do perfil	Base Natural	Anodizado Elox	Pintado	Trend/Ouro Latão	Peças por embalagem
04721	DOBRADIÇA A/T FUTURA 3D R	C007	X		X	X	10
04423	ERRE - ADAPTADOR DE FOLHA SECUNDÁRIA	C007	X				10

GIESSE