BRAÇO SUPLEMENTAR GS1000-HD

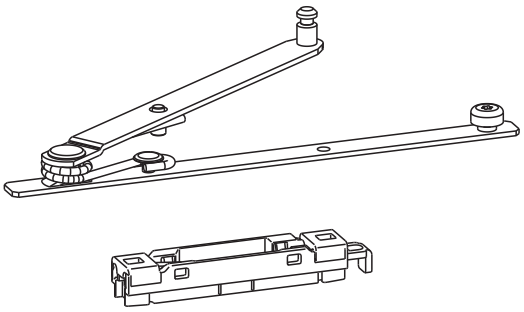

Funções

Braço suplementar para sistema de folha batente GS1000-HD.

Características técnicas

Os braços suplementares graças à especial mola utilizada facilita a abertura do folha em caso de pesos elevados.
O elemento é instalado entre os dois braços do conjunto de Componentes GS-1000-HD no caso de folha com peso superior a 160 kg ou para pesos superiores a 100 kg e largura do perfil do folha > 75 mm.

Materiais

Braço em aço
Patim em aço e poliamida

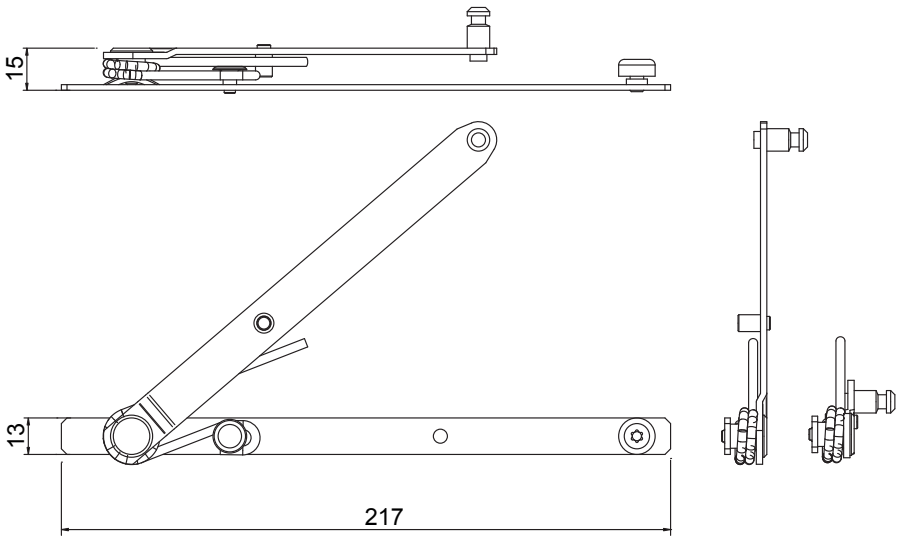

Código	Descrição	Intervalo [mm]	Seção do perfil	GS1000-ML	GS1000-HL	GS1000-HD 100	GS1000-HD 160	GS1000-HD 200	Base Natural	Anodizado Elox	Pintado	Trend/Ouro Latão	Peças por embalagem
09759	BRAÇO SUPLEMENTAR	-	-	-	-	-	X	X	X				1