FECHOS BULL

Funções
Fecho monodirecional com aplicação frontal para portas.

Ficha técnica online

Características Técnicas
Fecho adequado para a aplicação nas portas para uso frequente.
Normalmente utilizado como fechamento de segurança suplementar em portas de qualquer tipo.
Reversível é aplicado em apoio no perfil, na parte superior e inferior da porta.
Cursor em aço inoxidável (anticorrosão) de Ø 10 mm.
Cursor de movimento de 40 mm.
Posicionamento sob disparo para a percepção imediata da posição de fechamento e abertura (sistema patenteado Giesse).
Fixação no perfil através de parafusos auto-atarraxantes. O corpo do fecho pode ser usado como gabarito para a execução dos furos de fixação.
O CAPA para fixar a disparo no corpo do fecho esconde os parafusos de fixação.
Disponível na versão com chave e sem chave.
Combinável com encontro de aplicação frontal, para realizar o fechamento na travessa superior da porta ou de uma contramarco.
O encontro tem n.4 calços para a aplicação de perfis com grade.

Materiais

Fecho
- Corpo em zamak moldada com acabamento GS 500
- Pino em aço inoxidável (alta resistência à corrosão)
- Pega de mecanismo em poliamida preta
- calha da cobertura de parafusos de fixação em alumínio extrudado
- Parafusos de fixação em aço inox

Reencontro
- Encontro em zamak moldada com acabamento GS 500
- calços em poliamida (cor preta)
- Parafusos de fixação em aço inox escurecido

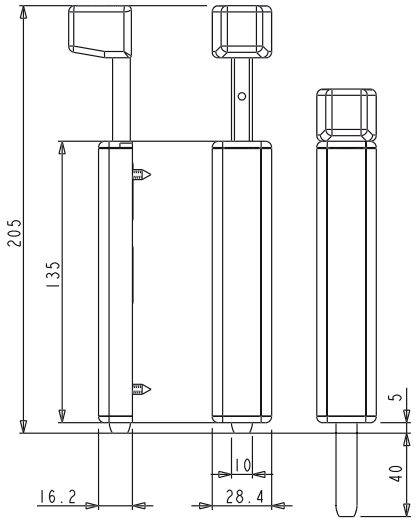

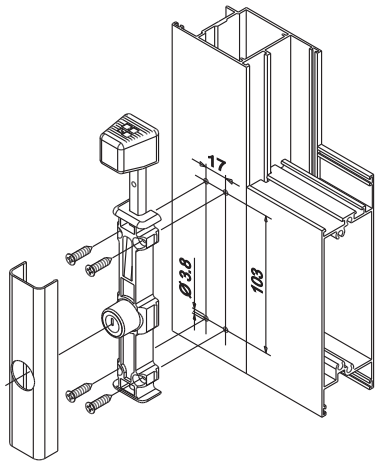

Montagem do reencontro do fecho Bull

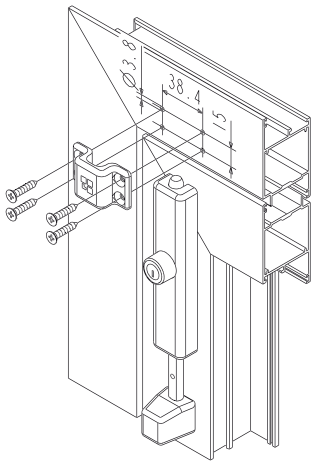

Código	Descrição	Versão	Dimensões do pino	Base Natural	Anodizado Elox	Pintado	Trend/Ouro Latão	Peças por embalagem
02180	FECHO BULL	sem chave	Ø 10 mm	X	X	X	X	5
02181	FECHO BULL	com chave	Ø 10 mm	X	X	X	X	5
02182	REENCONTRO DO fecho BULL			X				20