FECHOS REGULÁVEIS

Funções
Fecho de acordo com a porta caracterizado por terminais em zamak que permitem uma regulagem em compressão da batida da porta secundária.

Ficha técnica online

Características Técnicas
Específico para utilização nos perfis de relação com canaleta dupla.
É aplicado na canal do perfil sem usinagens; obtido o seu posicionamento correto, é fixado fechando a grade pré-montada no bloco de fixação.
O terminal totalmente fabricado em zamak tem pino em zamak que permite um registro em batida de ±1,5 mm.
A placa de conexão pode ser substituída pela haste de conexão da série ou GIESSE, sempre que seja necessário posicionar a mecanismo em um ponto diferente daquele fornecido em série.
O corpo do terminal tem lâminas antivibrantes.
Regulagem
Para o registro, basta soltar com uma chave Allen de 2,5 mm o parafuso que suporta o terminal e o pino, girar no sentido desejado o pino de um ou mais passos,e prender os parafusos. Cada passo corresponde a uma recuperação de cerca de 0,3 mm.

Materiais
Mecanismo e elemento de conexão em poliamida.
Terminal e pastilha de fixação em aço inoxidável ou zamak de acordo com o modelo.
Parafusos e parafusos em aço inoxidável.

Código 02168K - 02166K

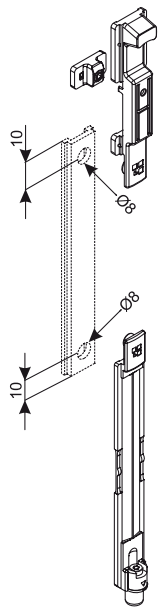

Artigo 04347

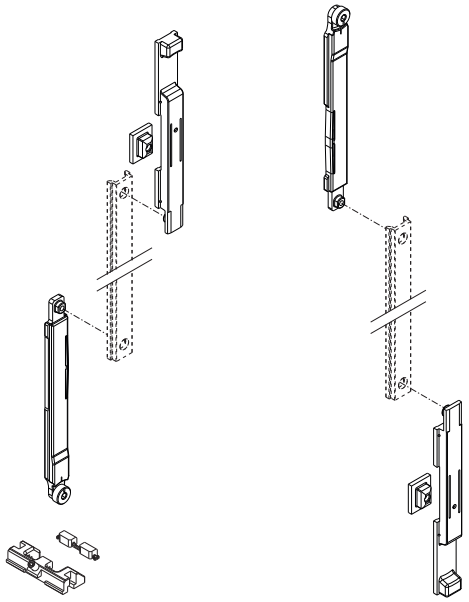

Regulagem do artigo 02168K - 02166K

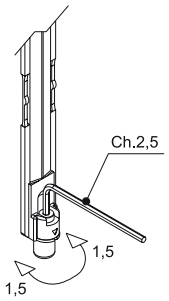

Regulagem produto 04347

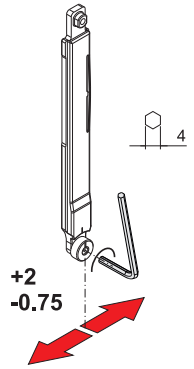

Código	Descrição	Seção do perfil	Canal (mm)	Terminal	Base Natural	Anodizado Elox	Pintado	Trend/Ouro Latão	Peças por embalagem
02166K	FECHO REGULAVEL FUTURA	-	13,2 ÷ 16,8	Zamak	X				10
02168K	FECHO REGULAVEL FUTURA	-	15 ÷ 20	Zamak	X				10
04347	ERRE - PARAFUSO REGULÁVEL	-	15 ÷ 18	Zamak	X				10