KIT DOBRADIÇA FOLHA SECUNDÁRIA NO CHIC 3D 130 ERRE

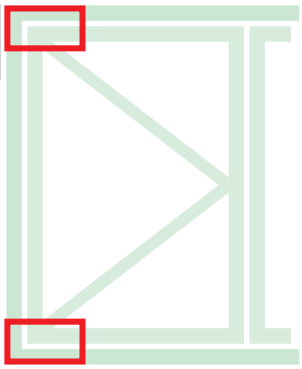

Ficha técnica online

Funções

Grupo de dobradiças (superior e inferior) para folha batente ou para folha secundária com abre e tomba CHIC 3D 130 ERRE.

Características Técnicas

Abertura da folha em 180°.
Capacidade máxima de 130 kg.
Montagem simples, fácil e rápida através de cames pré-montados especiais.
Ambas as dobradiças são reguláveis (3D).
Sempre que houver impedimentos na abertura, deve-se utilizar o braço limitador FRIZ.

Materiais

Suporte angular em zamak
Biela e placas das dobradiças em aço zincado
Pinos em aço inoxidável AISI 304 e bronze alumínio
Came em aço zincado

052832

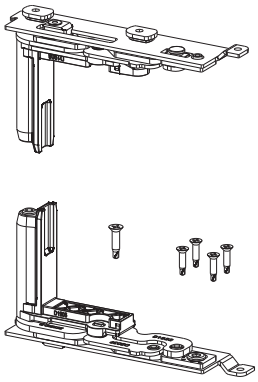

052831

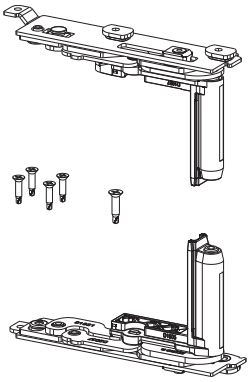

Obrigatória utilização do braço FRIZ

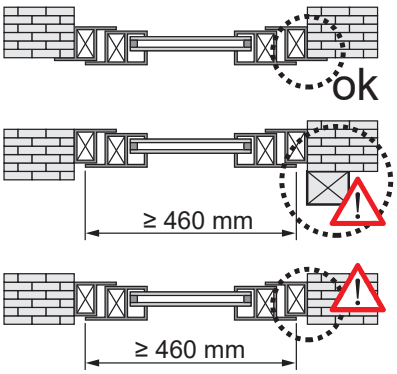

Posicionamento do braço FRIZ

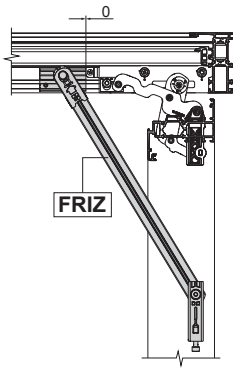

Ângulo de abertura com braço FRIZ

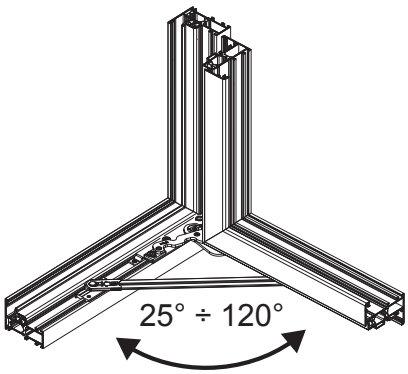

Código	Descrição	Seção do perfil	Mão	Base Natural	Anodizado Elox	Pintado	Trend/Ouro Latão	Peças por embalagem
052831	CHIC 130 ERRE - KIT DE DOBRADIÇAS DA FOLHA	C007	D	X				10
052832	CHIC 130 ERRE - KIT DE DOBRADIÇAS DA FOLHA	C007	ESQUERDO	X				10