COMANDOS EXTERNOS

Funções

O comando externo comum a todos os manípulos GS AP001 e GS AP002, permite bloquear o puxador de acionamento através do cilindro, inibindo a abertura pelo exterior.

Ficha técnica online

Características Técnicas

Puxador externo para aplicar no montante ou na faixa central da porta equipada nos manípulos antipânico AP001 e AP002.
Disponível nas versões com puxador e com alça, com meio cilindro 31/10 integrado ou sem cilindro.

Materiais

Cabo em alumínio/empuxo em zamak
calha em zamak
Calço em aço galvanizado
pino do quadro 8x120 e parafusos de fixação em aço galvanizado
Cilindro e chave em latão niquelado

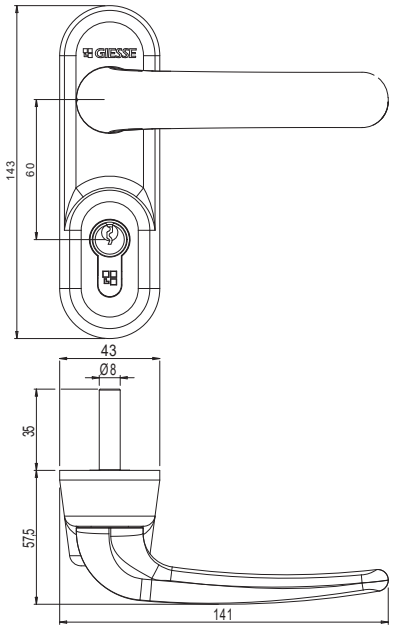

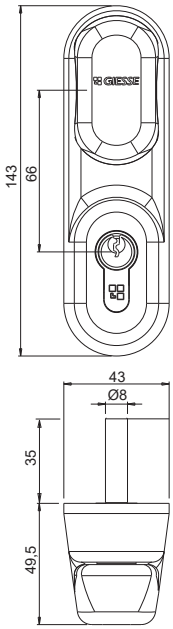

Código	Descrição	Quadro [mm]	Base Natural	Anodizado Elox	Pintado	Trend/Ouro Latão	Peças por embalagem
0732201	COMANDO EXTERNO COM MANÍPULO ARREDONDADO LIVRE	8x120			X		1
07324	COMANDO EXTERNO COM MANÍPULO LIVRE	8x120			X		1