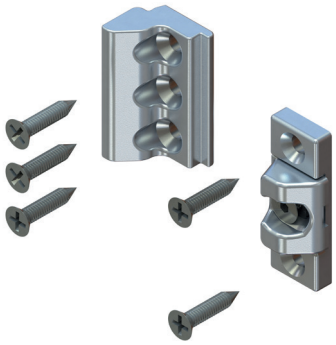

TERCEIROS PONTOS DE FECHO PARA FACHADA TELAS PLANAS

Funções

Os elementos permitem criar pontos de fecho suplementar em qualquer janela de alumínio, tornando mais robusta toda a estrutura da janela.

Ficha técnica online

01410

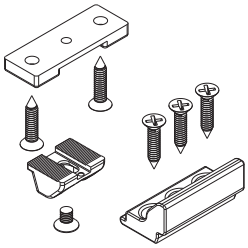

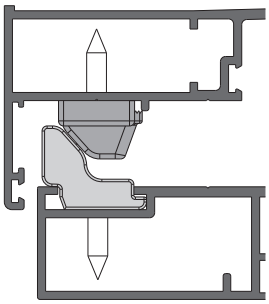

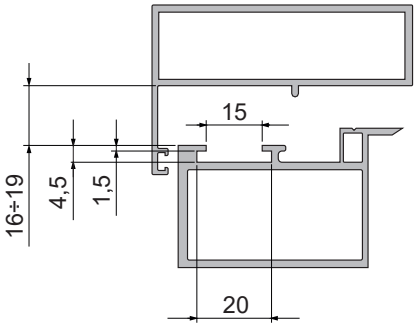

Regulagem da compressão

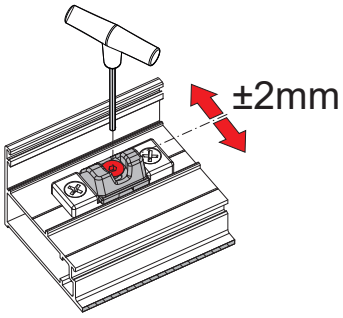

Código	Descrição	Observação	Base Natural	Anodizado Elox	Pintado	Trend/Ouro Latão	Peças por embalagem
01410	TERCEIRO PONTO DE FECHO DE FACHADA CONTÍNUA PARA VÃO 17 mm	VÃO 17 mm	X				50