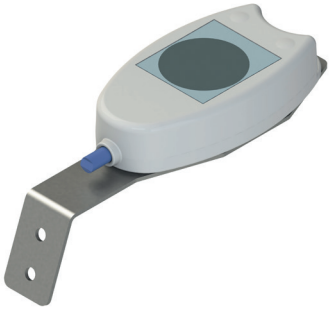

SENSORES DE CHUVA PARA VARIA SLIM RADIO

Funções

Um sensor de chuva conectado ao atuador Varia Slim Radio permite automaticamente fechar a janela em caso de chuva.

Características Técnicas

Os produtos 07893 e 07894 são sensores de chuva que podem ser conectados diretamente ao atuador de corrente Varia Slim Radio prod. 07888 sem o auxílio de nenhuma unidade de controle.
O sensor de chuva prod. 07893 é conectado ao atuador via rádio e não precisa de uma conexão física (cabo) direta com o atuador.
O sensor de chuva prod. 07894 é conectado ao atuador através de um cabo (de 5 m de comprimento) fornecido com o produto.
Ambos os produtos precisam ser alimentados com uma tensão entre 12Vdc e 24Vdc. O verificador é insensível à formação de orvalho ou umidade porque quando é aquecido, mantém sempre o contato "limpo", evitando qualquer possibilidade de falsos fechamentos.
Os sensores de chuva têm elemento adequado para a fixação do produto no ambiente externo.
A bainha externa dos produtos é realizada com material em grau de resistir aos agentes atmosféricos externos e raios UV; não favorece a propagação de chamas.

Materiais

Corpo externo em polímero plástico
Elemento em aço inoxidável

07893-07894

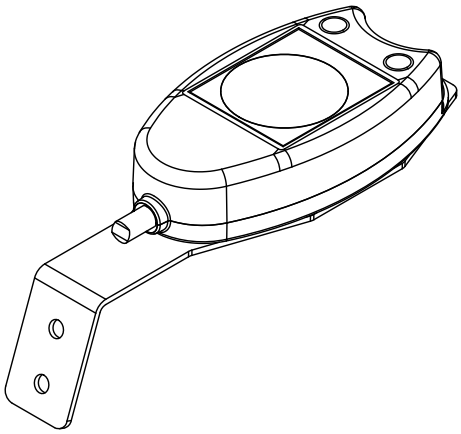

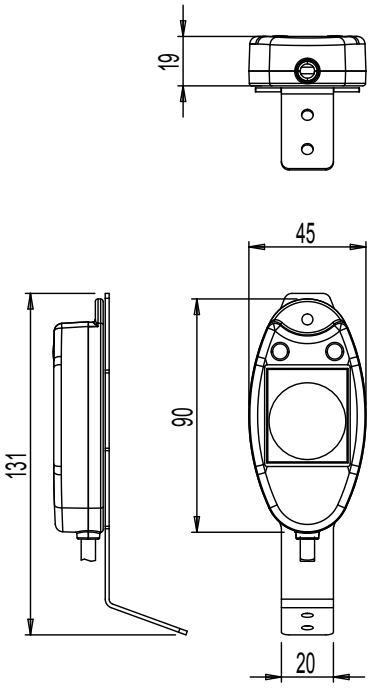

Dados técnicos

Modelo	Sensor de chuva aquecido SPR rádio - cód. 07893	Sensor de chuva aquecido SPR - cód. 07894
Tensão de alimentação	12Vdc ÷ 24Vdc	12Vdc ÷ 24Vdc
Corrente máxima absorvida	20 mA	20 mA
Corrente máxima absorvida com aquecedor ativo	120 mA	120 mA
Tipo de sensor	Capacitivo	Capacitivo
Intervenção do aquecedor	< +4°C	< +4°C
Tipo de contato	SPDT	SPDT
Carga do contato	0,5A/125Vac - 1A/24Vdc	0,5Aac/125Vac - 1Adc/24Vdc
Frequência da transmissão de rádio	433,92 MHz	-
Temperatura de funcionamento	-20°C ÷ +65°C	-20°C ÷ +65°C
Comprimento do cabo de alimentação	5 m	5 m
Tipo de cabo de alimentação - número de fios	PVC LiY2Y protegido contra UV - 5 fios	PVC LiY2Y protegido contra UV - 5 fios
Grau de proteção dos dispositivos elétricos	IP65	IP65
Tamanho	45x93mm; H=19mm	45x93mm; H=19mm
Peso	52 g (cabo excluído)	52 g (cabo excluído)

Código	Descrição	Observação	Base Natural	Anodizado Elox	Pintado	Trend/Ouro Latão	Peças por embalagem
07893	SENSOR DE CHUVA AQUECIDO RÁDIO-SPR RÁDIO		X				1
07894	SENSOR DE CHUVA AQUECIDO - SPR		X				1