КОМПЛЕКТ ПЕТЕЛЬ ДЛЯ ПАССИВНОЙ СТВОРКИ FUTURA 3D R

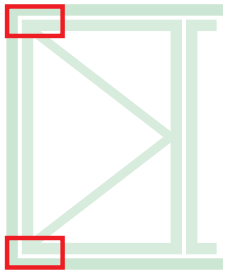

Онлайновая техническая

Описание

Петли FUTURA 3D R, для штульповой поворотной створки, выполненные в одном и том же стиле с П/О петлёй и имеющие одни и те же регулировки.

.

Материалы

Корпус петель из экструдированного алюминия и латуни.
Основание из сплава ЦАМ с поверхностью GS Silver Plus (коррозионная стойкость до 500 ч).
Оси, винты и из нержавеющей стали.

04721

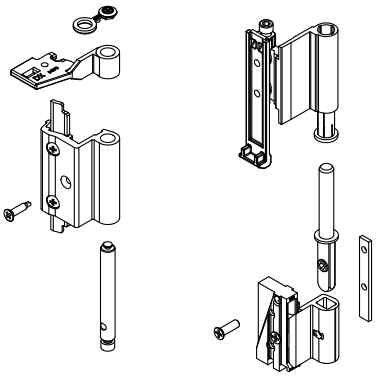

04423

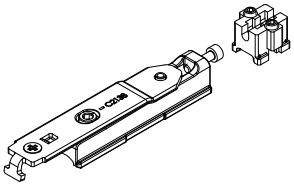

Обязательное использование штанги FRIZ

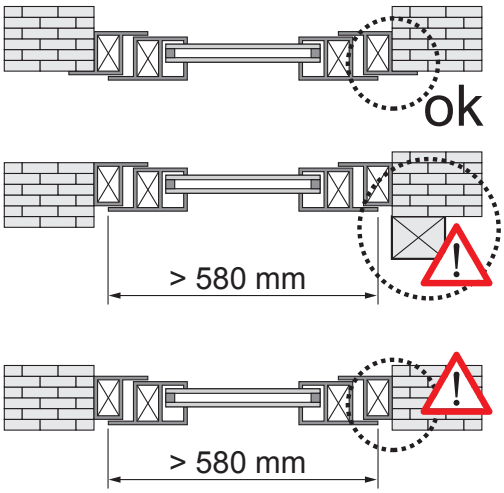

Позиционирование штанги FRIZ

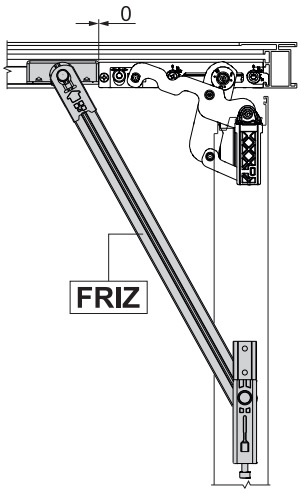

Угол открытия со штангой FRIZ

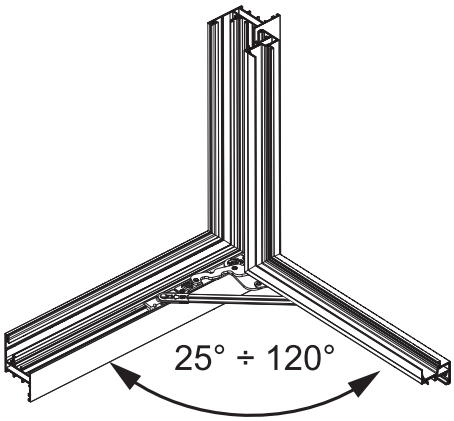

АРТИКУЛ	Описание	ПОПЕРЕЧНОЕ СЕЧЕНИЕ ПАРЫ ПРОФИЛЕЙ	Поверх-ность - не окрашенная	Поверхность Анодиро-ванная	Поверхность Окрашенная	Линия Trend	Число деталей в упаковке
04721	ПЕТЛЯ A/R FUTURA 3D R	C007	X		X	X	10
04423	ERRE - ПЕРЕХОДНАЯ ДЕТАЛЬ ДЛЯ БЕЗИМП. КОНСТР. С ДВУМЯ СТВОРКАМИ	C007	X				10

GIESSE