ПРИВОДНЫЕ ТЯГИ И ТОЧКИ ЗАПИРАНИЯ GS3000 PLUS

Описание

Тяги для подъемной раздвижной системы GS3000.
Характеризуются наконечниками, заходящими непосредственно в тягу.

Онлайновая техническая спецификация

Технические характеристики

Замки подъемные для створок весом от 150 до 400 кг (с дополнительными каретками), выбираемые в зависимости от ширины профиля, веса и высоты створки.
Выпускаются в варианте со входом 27,5 и 37,5 мм.
Штифт с квадратным сечением 10 мм.
Выпускается в 6 вариантах высоты для каждого исполнения.
Совместимы с роликами 150/300 кг и с ручками с межосевым расстоянием крепления 80 мм.
Лицевая часть с перфорацией до 5 позиций для комбинации с точками запирания.
В наличии накладные удлинители для всех вариантов тяг управления для установки на переплет на уровне паза фурнитуры, куда не доходит тяга управления.
Позволяет реализовывать створки высотой до 3750 мм.

Материалы

Лицевая часть из анодированного алюминия
Внутренняя тяга скольжения из нержавеющей стали
Корпус из оцинкованной стали
Внутренние части из оцинкованной стали и латуни
Накладной удлинитель из анодированного алюминия

Обработка профиля под установку ручки

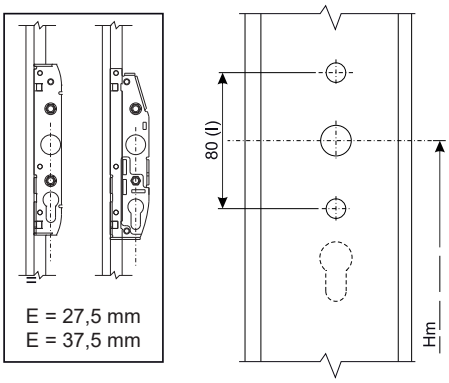

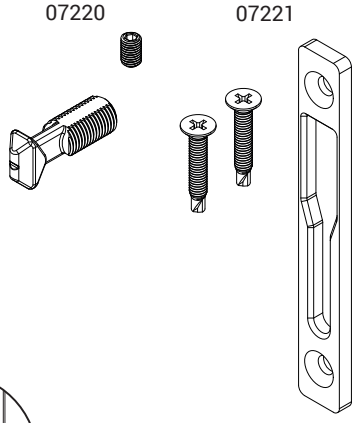

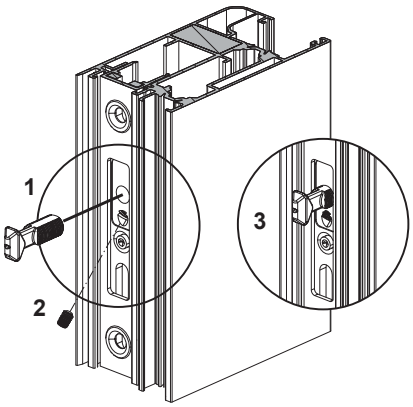

Тяги с E = 27,5 мм

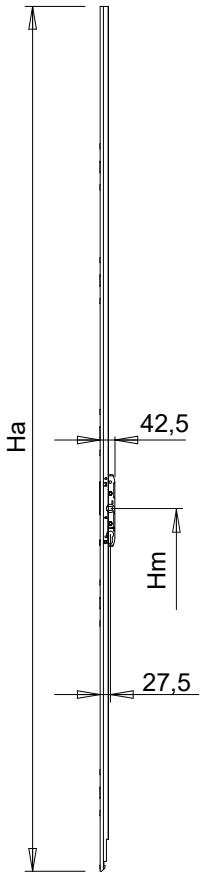

Тяги с E = 37,5 мм

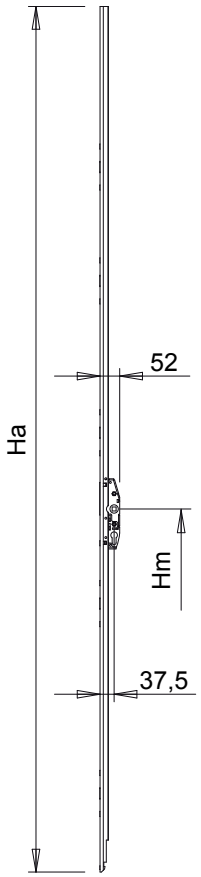

АРТИКУЛ	Описание	Дормасс	Высота тяги управления (Ha)	Положения ручки (Hm)	Может использоваться с каретками	Может использоваться с межосевым расстоянием ручки (I)	Ключ	Поверхность - не окрашенная	Поверхность Анодированная	Поверхность Окрашенная	Линия Trend	Число деталей в упаковке
07205	ПРИВОДНАЯ ТЯГА KEY GS3000 PLUS	E = 37,5 мм	1680 мм	355 mm	300/22 - 150/18 - 150/22	80 мм	ДА	X				1
07206	ПРИВОДНАЯ ТЯГА KEY GS3000 PLUS	E = 37,5 мм	1880 мм	655 mm	300/22 - 150/18 - 150/22	80 мм	ДА	X				1
07207	ПРИВОДНАЯ ТЯГА KEY GS3000 PLUS	E = 37,5 мм	1980 мм	955 mm	300/22 - 150/18 - 150/22	80 мм	ДА	X				1
07208	ПРИВОДНАЯ ТЯГА KEY GS3000 PLUS	E = 37,5 мм	2280 мм	956 mm	300/22 - 150/18 - 150/22	80 мм	ДА	X				1
07209	ПРИВОДНАЯ ТЯГА KEY GS3000 PLUS	E = 37,5 мм	2580 мм	955 mm	300/22 - 150/18 - 150/22	80 мм	ДА	X				1
07210	ПРИВОДНАЯ ТЯГА KEY GS3000 PLUS	E = 37,5 мм	2980 мм	955 mm	300/22 - 150/18 - 150/22	80 мм	ДА	X				1
07211	ПРИВОДНАЯ ТЯГА KEY GS3000 PLUS	E = 27,5 мм	1680 мм	356 mm	300/22 - 150/18 - 150/22	80 мм	ДА	X				1
07212	ПРИВОДНАЯ ТЯГА KEY GS3000 PLUS	E = 27,5 мм	1880 мм	656 mm	300/22 - 150/18 - 150/22	80 мм	ДА	X				1
07213	ПРИВОДНАЯ ТЯГА KEY GS3000 PLUS	E = 27,5 мм	1980 мм	956 mm	300/22 - 150/18 - 150/22	80 мм	ДА	X				1
07214	ПРИВОДНАЯ ТЯГА KEY GS3000 PLUS	E = 27,5 мм	2280 мм	956 mm	300/22 - 150/18 - 150/22	80 мм	ДА	X				1
07215	ПРИВОДНАЯ ТЯГА KEY GS3000 PLUS	E = 27,5 мм	2580 мм	956 mm	300/22 - 150/18 - 150/22	80 мм	ДА	X				1
07216	ПРИВОДНАЯ ТЯГА KEY GS3000 PLUS	E = 27,5 мм	2980 мм	956 mm	300/22 - 150/18 - 150/22	80 мм	ДА	X				1

АРТИКУЛ	Описание	Диапазон	Поверхность - не окрашенная	Поверхность Анодированная	Поверхность Окрашенная	Линия Trend	Число деталей в упаковке
07220	НАКОНЕЧНИК GS 3000 PLUS	13 ÷ 25 мм	X				10
07221	ОТВЕТНАЯ ПЛАНКА GS 3000 PLUS	-	X				10

ПРИВОДНЫЕ ТЯГИ И ТОЧКИ ЗАПИРАНИЯ GS3000 PLUS

Описание

Тяги для подъемной раздвижной системы GS3000.
Характеризуются наконечниками, заходящими непосредственно в тягу.

Онлайновая техническая спецификация

Технические характеристики

Замки подъемные для створок весом от 150 до 400 кг (с дополнительными каретками), выбираемые в зависимости от ширины профиля, веса и высоты створки.
Выпускаются в варианте со входом 27,5 и 37,5 мм.
Штифт с квадратным сечением 10 мм.
Выпускается в 6 вариантах высоты для каждого исполнения.
Совместимы с роликами 150/300 кг и с ручками с межосевым расстоянием крепления 80 мм.
Лицевая часть с перфорацией до 5 позиций для комбинации с точками запирания.
В наличии накладные удлинители для всех вариантов тяг управления для установки на переплет на уровне паза фурнитуры, куда не доходит тяга управления.
Позволяет реализовывать створки высотой до 3750 мм.

Материалы

Лицевая часть из анодированного алюминия
Внутренняя тяга скольжения из нержавеющей стали
Корпус из оцинкованной стали
Внутренние части из оцинкованной стали и латуни
Накладной удлинитель из анодированного алюминия

Обработка профиля под установку ручки

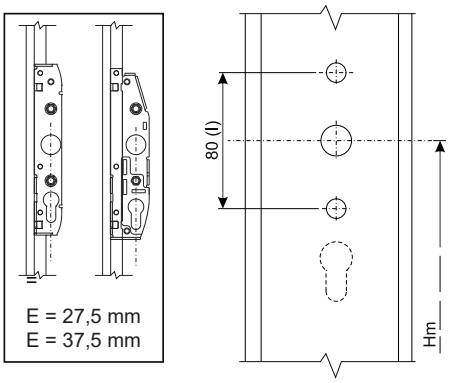

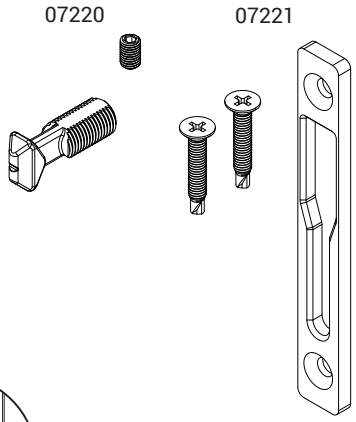

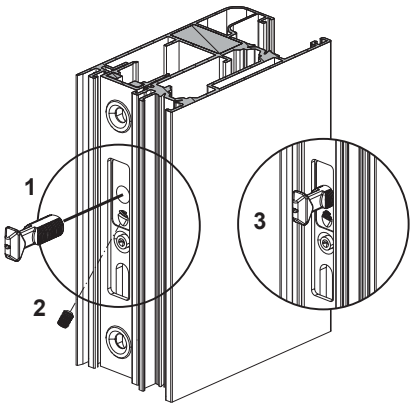

Тяги с E = 27,5 мм

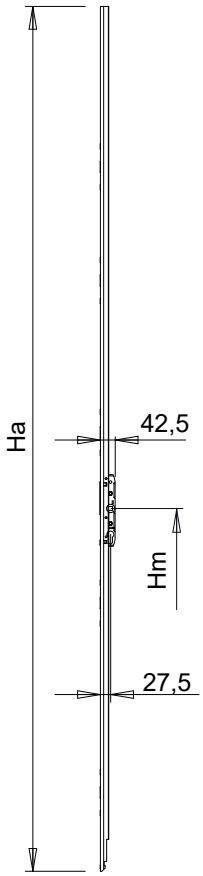

Тяги с E = 37,5 мм

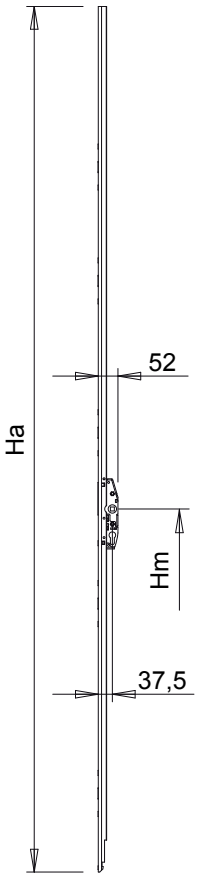

ПОДЪЕМНО-СДВИЖНАЯ ФУРНИТУРА GS3000 - 150

АРТИКУЛ	Описание	Дормасс	Высота тяги управления (Ha)	Положения ручки (Hm)	Может использоваться с каретками	Может использоваться с межосевым расстоянием ручки (I)	Ключ	Поверхность - не окрашенная	Поверхность Анодированная	Поверхность Окрашенная	Линия Trend	Число деталей в упаковке
07205	ПРИВОДНАЯ ТЯГА KEY GS3000 PLUS	E = 37,5 мм	1680 мм	355 mm	300/22 - 150/18 - 150/22	80 мм	ДА	X				1
07206	ПРИВОДНАЯ ТЯГА KEY GS3000 PLUS	E = 37,5 мм	1880 мм	655 mm	300/22 - 150/18 - 150/22	80 мм	ДА	X				1
07207	ПРИВОДНАЯ ТЯГА KEY GS3000 PLUS	E = 37,5 мм	1980 мм	955 mm	300/22 - 150/18 - 150/22	80 мм	ДА	X				1
07208	ПРИВОДНАЯ ТЯГА KEY GS3000 PLUS	E = 37,5 мм	2280 мм	956 mm	300/22 - 150/18 - 150/22	80 мм	ДА	X				1
07209	ПРИВОДНАЯ ТЯГА KEY GS3000 PLUS	E = 37,5 мм	2580 мм	955 mm	300/22 - 150/18 - 150/22	80 мм	ДА	X				1
07210	ПРИВОДНАЯ ТЯГА KEY GS3000 PLUS	E = 37,5 мм	2980 мм	955 mm	300/22 - 150/18 - 150/22	80 мм	ДА	X				1
07211	ПРИВОДНАЯ ТЯГА KEY GS3000 PLUS	E = 27,5 мм	1680 мм	356 mm	300/22 - 150/18 - 150/22	80 мм	ДА	X				1
07212	ПРИВОДНАЯ ТЯГА KEY GS3000 PLUS	E = 27,5 мм	1880 мм	656 mm	300/22 - 150/18 - 150/22	80 мм	ДА	X				1
07213	ПРИВОДНАЯ ТЯГА KEY GS3000 PLUS	E = 27,5 мм	1980 мм	956 mm	300/22 - 150/18 - 150/22	80 мм	ДА	X				1
07214	ПРИВОДНАЯ ТЯГА KEY GS3000 PLUS	E = 27,5 мм	2280 мм	956 mm	300/22 - 150/18 - 150/22	80 мм	ДА	X				1
07215	ПРИВОДНАЯ ТЯГА KEY GS3000 PLUS	E = 27,5 мм	2580 мм	956 mm	300/22 - 150/18 - 150/22	80 мм	ДА	X				1
07216	ПРИВОДНАЯ ТЯГА KEY GS3000 PLUS	E = 27,5 мм	2980 мм	956 mm	300/22 - 150/18 - 150/22	80 мм	ДА	X				1

АРТИКУЛ	Описание	Диапазон	Поверхность - не окрашенная	Поверхность Анодированная	Поверхность Окрашенная	Линия Trend	Число деталей в упаковке
07220	НАКОНЕЧНИК GS 3000 PLUS	13 ÷ 25 мм	X				10
07221	ОТВЕТНАЯ ПЛАНКА GS 3000 PLUS	-	X				10