ОГРАНИЧИТЕЛЬНЫЕ НОЖНИЦЫ CHIC

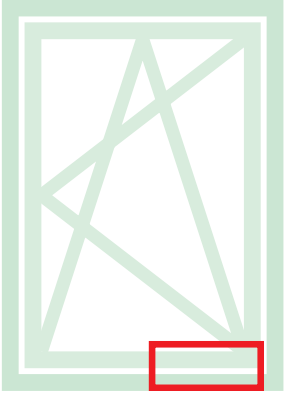

Описание

Элемент используется для ограничения угла открытия створки, применяется в случае когда створка не может быть открыта полностью из-за наличия препятствий, например, колонн или стен.
В случае CHIC COMPLANARE этот элемент необходим для предотвращения повреждения петли, так как максимально допустимый угол раскрытия составляет 105°.

Технические характеристики

Ползун, регулируемый с помощью специального винта.
Могут устанавливаться на поворотно-откидных оконных блоках с минимальной шириной 485 мм.
Имеет подпружиненный механизм, для быстрого отсоединения/присоединения неподвижной части ограничителя от подвижной.
Упорная (остановочная) пластина, стопорится с помощью двух винтов без головки, чтобы не допускать проскальзывания.

Материалы

Тяга и стопорная пластина изготавливаются из оксидированного экструдированного алюминия.
Ползун из черного полиамида.
Штифты, винты со шлицем без головки, пружина и и расцепитель из нержавеющей стали.

Онлайновая техническая спецификация

05293

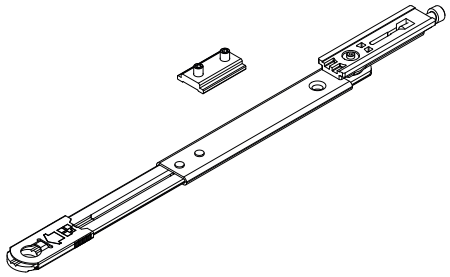

d (mm)	α°
102	105°
127	90°
>127	<90°
α° MAX 105	

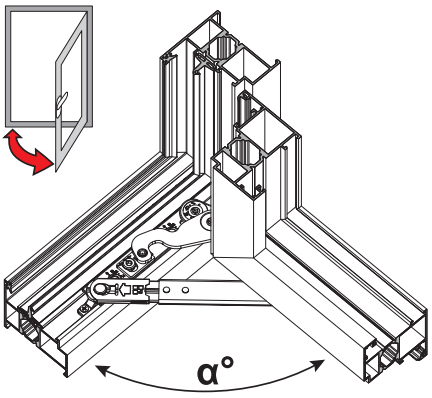

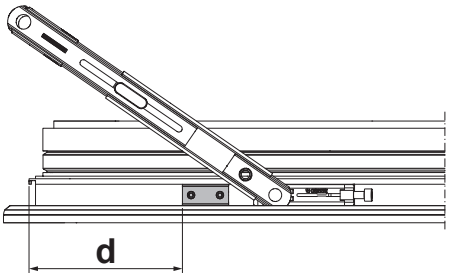

АРТИКУЛ	Описание	Поперечное сечение	Поверхность - не окрашенная	Поверхность Анодированная	Поверхность Окрашенная	Линия Trend	Число деталей в упаковке
05293	CHIC - ОГРАНИЧИТЕЛЬНЫЕ НОЖНИЦЫ	C013-C014-C015-C016-C017	X				10