ДОПОЛНИТЕЛЬНЫЕ НОЖНИЦЫ GS1000-HD

Описание

Дополнительные ножницы для наклонно-сдвижной системы GS1000-HD.

Технические характеристики

Дополнительные ножницы, благодаря специальной пружине, облегчают открывание тяжелых створок.
Элемент предназначен для установки между двумя ножницами из набора фурнитуры GS1000-HD, для створок весом свыше 160 кг или более 100 кг и толщиной створки свыше 75 мм.

Материалы

Рычаги из стали
Ползуны из стали и полиамида

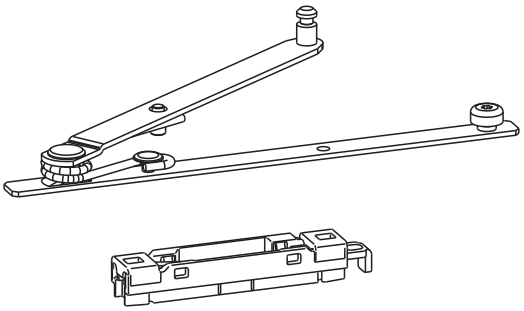

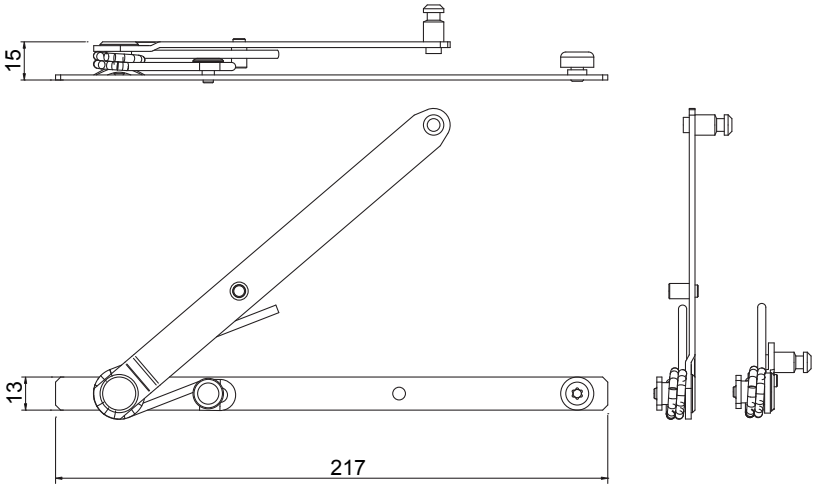

АРТИКУЛ	Описание	Диапазон применения (мм)	ПОПЕРЕЧНОЕ СЕЧЕНИЕ ПАРЫ ПРО-ФИЛЕЙ	GS1000-ML	GS1000-HL	GS1000-HD 100	GS1000-HD 160	GS1000-HD 200	Поверх-ность - не окрашенная	Поверхность Анодиро-ванная	Поверхность Окрашенная	Линия Trend	Число деталей в упаковке
09759	ДОПОЛНИТЕЛЬНЫЕ НОЖНИЦЫ	-	-	-	-	-	X	X	X				1