ОГРАНИЧИТЕЛЬ ОТКРЫВАНИЯ FRIZ

Описание

Элемент используется для ограничения угла открытия створки, применяется в случае когда створка не может быть открыта полностью из-за наличия препятствий, например, колонн или стен.

Онлайновая техническая спецификация

Технические характеристики

Сила трения ползуна регулируется винтом. Устанавливается на окнах с боковой подвеской и поворотно-откидных окнах с минимальным размером L = 450 мм.
Пару ножниц можно использовать в качестве удерживающих ножниц в очень тяжелых нижнеподвесных окнах.
Имеет подпружиненный механизм, для быстрого отсоединения/присоединения неподвижной части ограничителя от подвижной.
Упорная (остановочная) пластина, стопорится с помощью двух винтов без головки, чтобы не допускать проскальзывания.

Материалы

Основание из сплава ЦАМ, с поверхностью GS Silver Plus (коррозионная стойкость до 500 ч)
Тяга и стопорная пластина изготавливаются из оксидированного экструдированного алюминия.
Ползун из полиамида
Штифты, винты, винты со шлицем без головки и расцепители из нержавеющей стали.

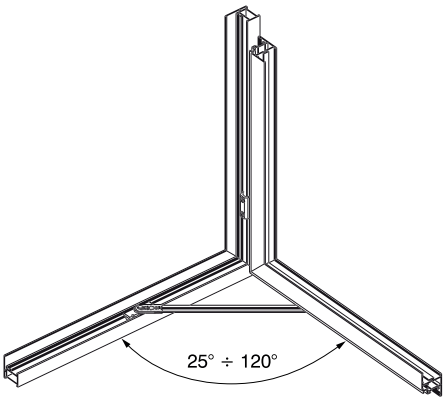

A: установка на поворотное и поворотно-откидное окно. B: установка на нижнеподвесное окно.

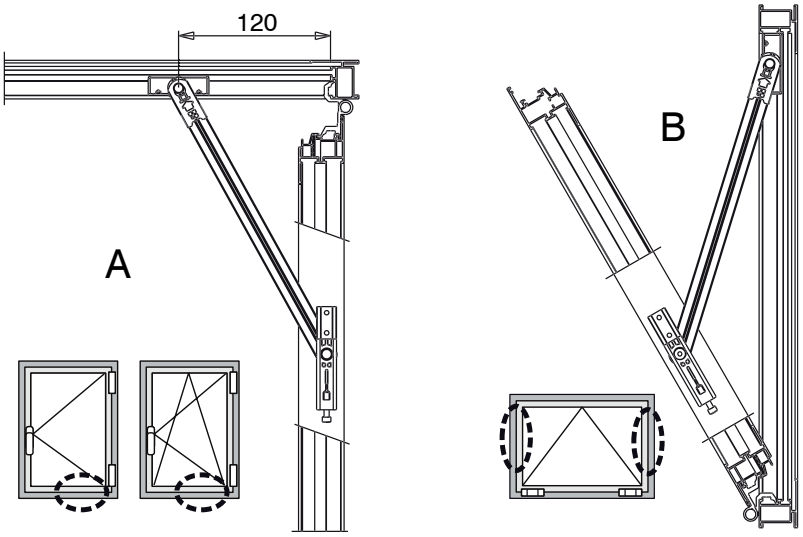

АРТИКУЛ	Описание	ПОПЕРЕЧНОЕ СЕЧЕНИЕ ПАРЫ ПРОФИЛЕЙ	Длина тяги (мм)	Максимально допустимы вес поворотной (П/О) створки (кг)	Максимально допустимы вес нижнеподвесной створки (кг)	Поверхность - не окрашенная	КОЛ-ВО В УПАКОВКЕ
02030K	ОГРАНИЧИТЕЛЬНЫЕ НОЖНИЦЫ FRIZ STAY	C001-C002-005-C011-C013-C014-C015-C016-C017	300	170	130	X	10
02031K	ОГРАНИЧИТЕЛЬНЫЕ НОЖНИЦЫ FRIZ STAY	C003-C005-C006	300	170	130	X	10
02034K	ОГРАНИЧИТЕЛЬНЫЕ НОЖНИЦЫ FRIZ STAY	C007	300	80	70	X	10
02035	ОГРАНИЧИТЕЛЬНЫЕ НОЖНИЦЫ FRIZ STAY	C008	300	80	70	X	10
02800K	ОГРАНИЧИТЕЛЬНЫЕ НОЖНИЦЫ FRIZ STAY	C001-C002-C003-C004-C005-C006-C011-C012-C013-C014-C015-C016-C017	140	100	130	X	10