КОМПЛЕКТ ПЕТЕЛЬ ДЛЯ КОМБИНИРОВАННЫХ СТВОРОК CHIC 3D 130 ERRE

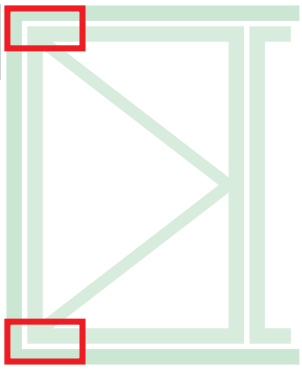

Описание

Набор петель (верхних и нижних) для поворотных или комбинированных поворотно-откидных окон CHIC 3D 130 ERRE.

Технические характеристики

Угол открытия створки 180°.
Допустимая нагрузка 130 кг.
Быстрый, простой и легкий монтаж с помощью предварительно монтированных кулачков.
Обе петли являются регулируемыми (3D).
При наличии препятствий при открытии необходимо использовать ограничитель FRIZ.

Материалы

Угловой кронштейн из сплава ЦАМ
Тяги и закладные пластины из оцинкованной стали
Штифты из нержавеющей стали AISI 304 и алюминиевой бронзы
Кулачки из оцинкованной стали

Онлайновая техническая спецификация

052832

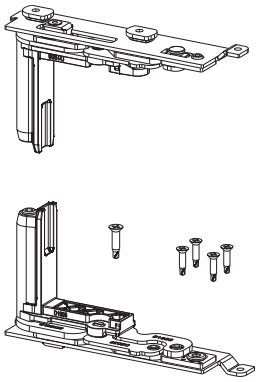

052831

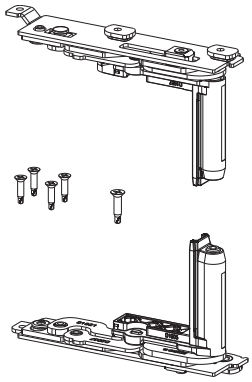

Обязательное использование штанги FRIZ

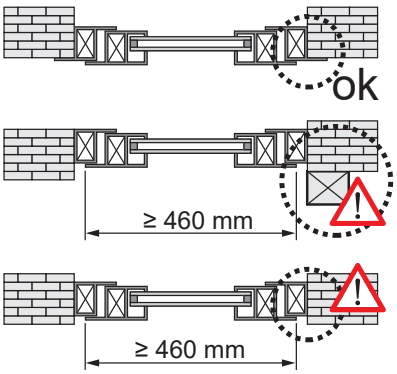

Позиционирование штанги FRIZ

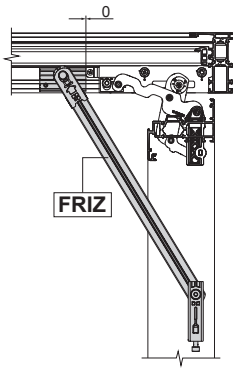

Угол открытия со штангой FRIZ

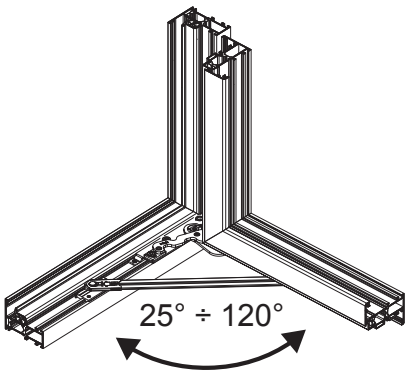

АРТИКУЛ	Описание	ПОПЕРЕЧНОЕ СЕЧЕНИЕ ПАРЫ ПРОФИЛЕЙ	СТОРОНА СБОРКИ	Поверхность - не окрашенная	Поверхность Анодированная	Поверхность Окрашенная	Линия Trend	Число деталей в упаковке
052831	CHIC 130 ERRE - КОМПЛЕКТ ПЕТЕЛЬ ДЛЯ СТВОРКИ	C007	ПР	X				10
052832	CHIC 130 ERRE - КОМПЛЕКТ ПЕТЕЛЬ ДЛЯ СТВОРКИ	C007	ЛЕВАЯ	X				10