ЗАПОРЫ И ДОПОЛНИТЕЛЬНЫЕ ПРИНАДЛЕЖНОСТИ CHIC 3D 100

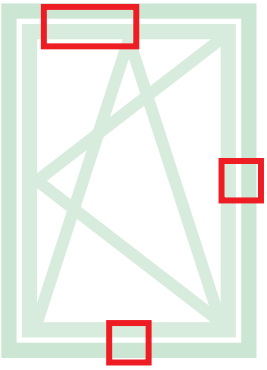

Описание

Комплекты дополнительных точек запирания, позволяют применять фурнитуру на окнах больших размеров, для организации дополнительных точек запирания со стороны петель и снизу створки.

Технические характеристики

В зависимости от размера створки, вместе с основным механизмом могут использоваться дополнительные точки прижима (для H > 1200 мм и L > 1200 мм), а также дополнительные ножницы (использование дополнительных ножниц является обязательным при L > 1000 мм).

Онлайновая техническая спецификация

02030K

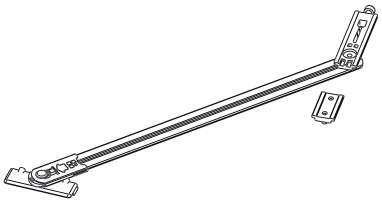

03535

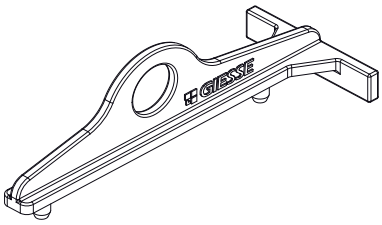

04024K

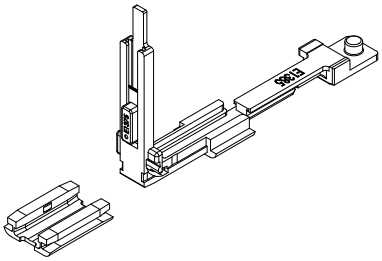

04301K

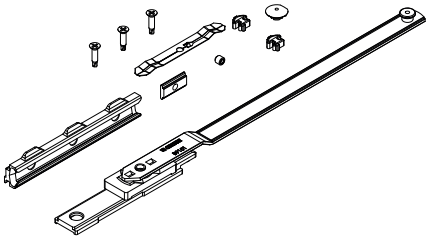

04357

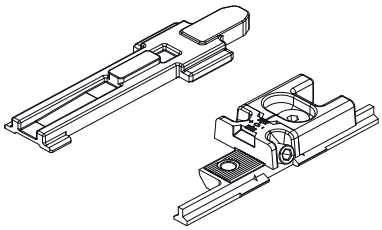

04770K

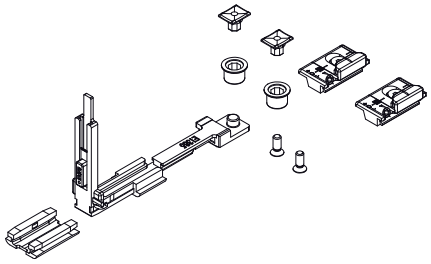

04777K

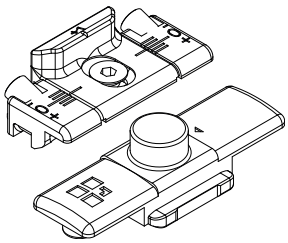

Обязательное использование штанги FRIZ

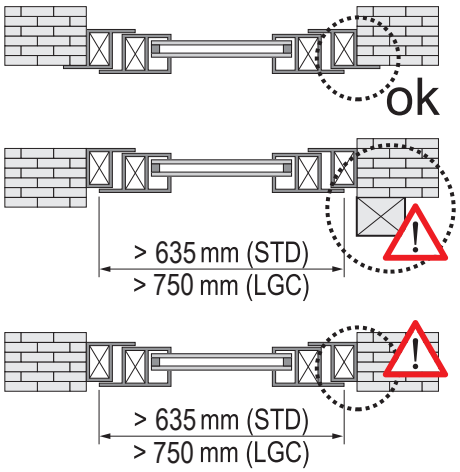

Позиционирование штанги FRIZ

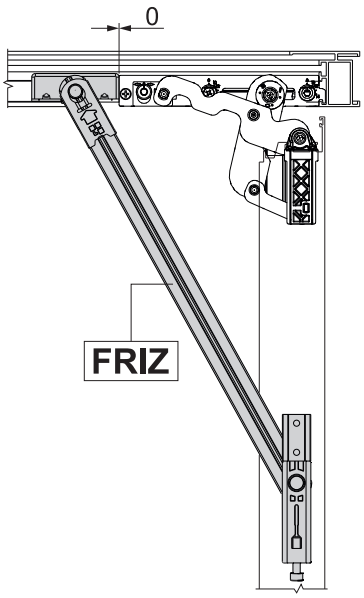

Угол открытия со штангой FRIZ

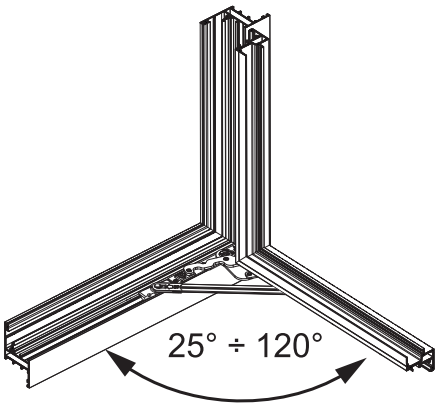

АРТИКУЛ	Описание	ПОПЕРЕЧНОЕ СЕЧЕНИЕ ПАРЫ ПРОФИЛЕЙ	Для створок шириной (мм)	Применение	Поверх-ность - не окрашенная	Поверхность Анодиро-ванная	Поверхность Окрашенная	Линия Trend	Число деталей в упаковке
02030K	ОГРАНИЧИТЕЛЬНЫЕ НОЖНИЦЫ FRIZ STAY	C001-C002-005-C011-C013-C014-C015-C016-C017	См. Рисунок	-	X				10
03535	CHIC - ШАБЛОН ДЛЯ ПОВОРОТ-НО-ОТКИДНЫХ ПЕРЕПЛЕТОВ	C001-C002-C003-C005-C006	-	-	X				10
04024K	УГЛОВОЙ ПЕРЕКЛЮЧАТЕЛЬ П/О FUTURA ДЛЯ СРЕДНЕГО ПРИЖИМА	C001-C002-C003-C013-C014-C015-C016-C017	-	-	X				10
04301K	ДОПОЛНИТЕЛЬНЫЕ НОЖНИЦЫ П/О FUTURA	C001-C002-C003-C005-C006-C011-C013-C014-C015-C016-C017	L > 1000	-	X				5
04357	CHIC - ДОПОЛНИТЕЛЬНЫЙ ЗАПОР ШТАНГИ	C001-C002-C003-C005-C006	-	-	X				10
04770K	ТОЧКА ЗАПИРАНИЯ FUTURA, ДОПОЛНИТЕЛЬНАЯ	C001-C002-C003-C005-C006-C013-C014-C015-C016-C017	H > 1200 L > 1000	-	X				10
04777K	ТОЧКА ЗАПИРАНИЯ FUTURA, ДОПОЛНИТЕЛЬНАЯ	C001-C002-C003-C005-C006-C011-C013-C014-C015-C016-C017	H > 1200 L > 1000	Logica	X				50