НАЖИМНОЙ ГАРНИТУР НАРУЖНЫЙ

Описание

Внешнее устройство управления (нажимной гарнитур), одинаково для всех аварийных замков " АНТИПАНИКА" GS AP001 и GS AP002, позволяет блокировать рукоятку с помощью профильного цилиндра; таким образом, предотвращается возможность открытия двери снаружи.

Онлайновая техническая спецификация

Технические характеристики

Нажимной гарнитур наружный аварийного замка "АНТИПАНИКА" AP001 и AP002.
Выпускаются в вариантах с нажимной ручкой или с круглой поворотной ручкой, со встроенным односторонним профильным цилиндром 31/10, либо без профильного цилиндра.

Материалы

Рукоятка из алюминия/круглая ручка из сплава ЦАМ
Корпус из сплава ЦАМ
Упорная пластина из оцинкованной стали
Штифт квадратного сечения 8 x 120 и крепежные винты из оцинкованной стали
Профильный цилиндр и ключ изготавливаются из никелированной латуни

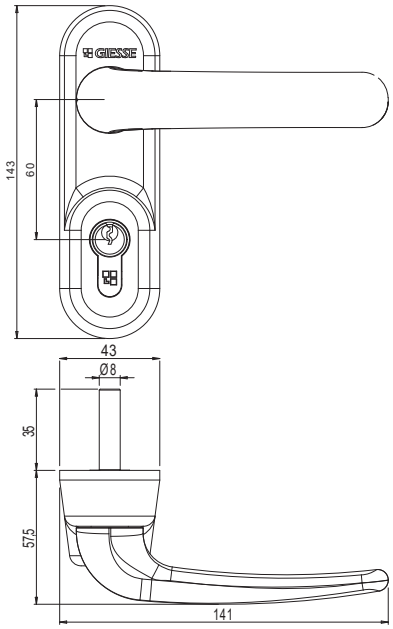

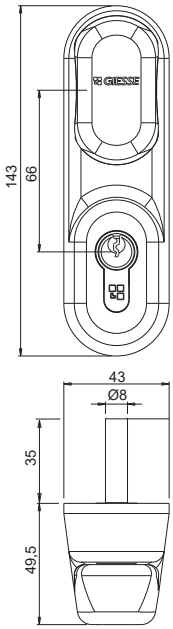

АРТИКУЛ	Описание	Длина штифта квадратного сечения [мм]	Поверхность - не окрашенная	Поверхность Анодированная	Поверхность Окрашенная	Линия Trend	Число деталей в упаковке
0732201	НАРУЖНЫЙ МЕХАНИЗМ СО СВОБОДНОЙ КРУГЛОЙ РУЧКОЙ	8x120			X		1
07324	ВНЕШНЕЕ УПРАВЛЕНИЕ С ПОМОЩЬЮ СЪЕМНОЙ РУКОЯТКИ	8x120			X		1