РУЧКИ С ВЫЕМКОЙ BRIO KEY С BRIO EVO

Описание

Встраиваемая ручка Brio Evo, с защелкивающимся креплением, совмещенная с наружной ручкой с выемкой, оснащенной предохранительным замком с ключом, которая позволяет осуществлять боковое закрывание створок алюминиевой раздвижной двери.

Онлайновая техническая спецификация

Технические характеристики

С наружной стороны при повороте ключа приводится в действие ползун расположенной с внутренней стороны встраиваемой ручки, который обеспечивает открывание или закрывание створки.
С внутренней стороны створку можно заблокировать, воздействуя непосредственно на ползун встраиваемой ручки.
Данное изделие предусматривает использование замков с одинаковыми ключами (KA).
Ширина профиля створки: мин. 25 мм, макс. 55 мм
Установка характеризуется быстротой, точностью и простотой.
На центральном вертикальном брусе створки следует выполнить два соосных паза (187 x 19,5 мм) одинакового размера.

Материалы

Встраиваемая ручка - внутренняя сторона:
• Корпус из экструдированного алюминия
• Ползун из оцинкованного сплава ЦАМ белого цвета
• Ручка с выемкой из нейлона
• Винт без головки из нержавеющей стали
• Пружина для автоматической работы из оцинкованной стали белого цвета
• Крепежная пружина из пружинной стали
Встраиваемая ручка с ключом - внешняя сторона
• Литой корпус из сплава ЦАМ
• Верхняя и нижняя вилка из оцинкованного сплава ЦАМ белого цвета
• Нижний крепежный винт TSE (с потайной головкой с внутренним шестигранником) M5x8 из нержавеющей стали
• Цилиндр из никелированной латуни

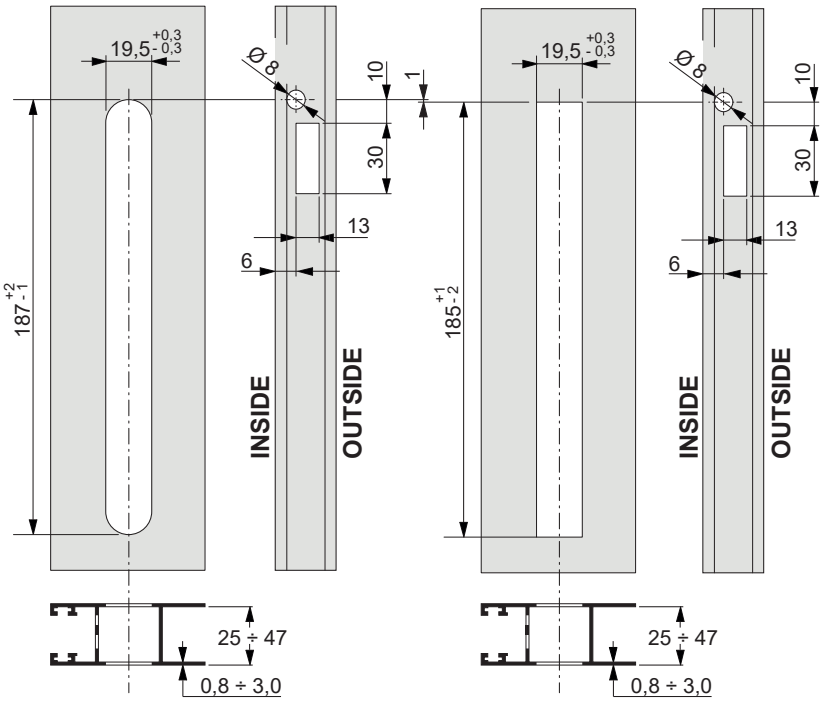

A: пружина с 2 зубцами - B: пружина с 1 зубцом

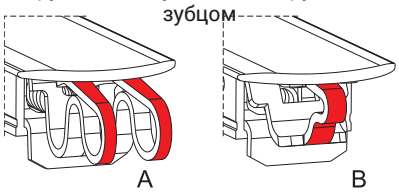

Конструкция ручки - A: с 2 зубцами - B: с 1 зубцом

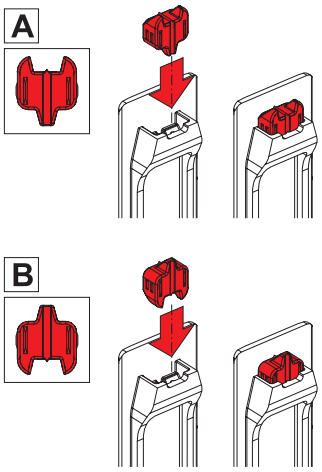

РУЧКА, УСТАНАВЛИВАЕМАЯ ЗАПОДЛИЦО С ПОВЕРХНОСТЬЮ

06019

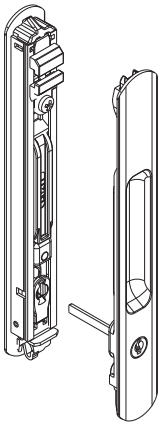

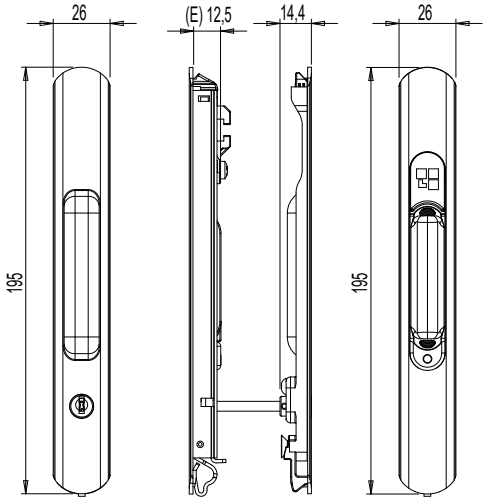

06039

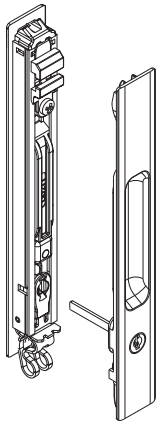

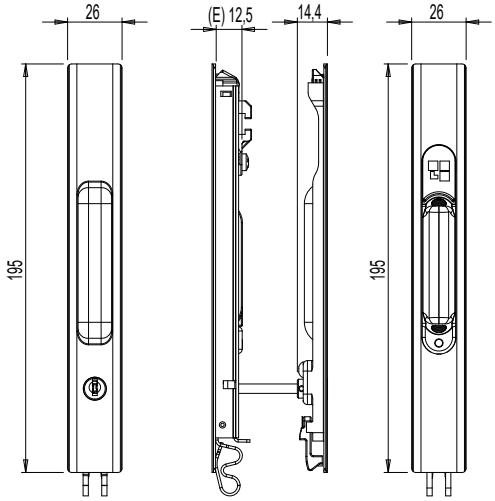

06054

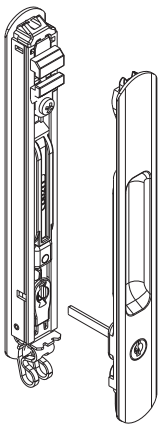

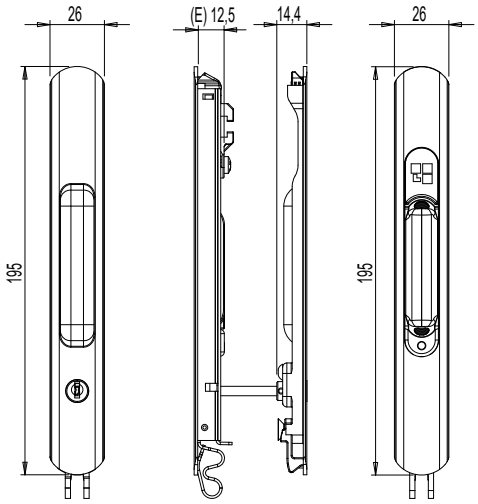

АРТИКУЛ	Описание	дормасс E [мм]	Форма	Фиксирующая пружина	Поверх-ность - не окрашенная	Поверхность Анодиро-ванная	Поверхность Окрашенная	Линия Trend	Число деталей в упаковке
06019	BRIO EVO MD С ВЫЕМКОЙ НА-РУЖНАЯ KEY ЗАКРУГЛЕННАЯ	12,5	Закругленная	С 1 зубцом (B)	X		X		5
06039	BRIO EVO С ВЫЕМКОЙ НАРУЖ-НАЯ С КЛЮЧОМ ПРЯМОУГОЛЬ-НАЯ	12,5	Прямоугольная	С 2 зубцами (A)	X		X		5
06054	BRIO EVO С ВЫЕМКОЙ НАРУЖ-НАЯ KEY С КЛЮЧОМ ЗАКРУ-ГЛЕННАЯ	12,5	Закругленная	С 2 зубцами (A)	X		X		5